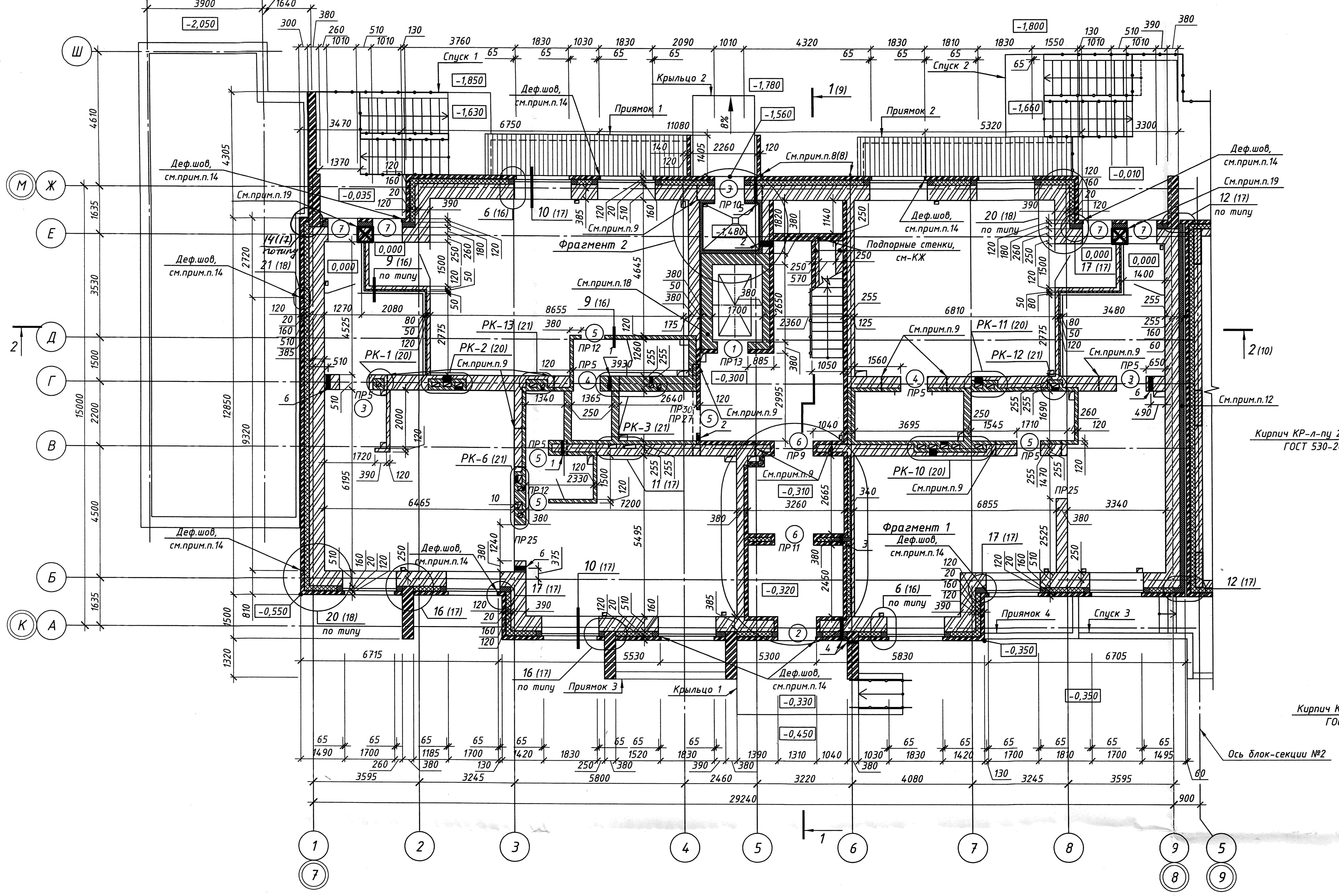

Ведомость отверстий

№ отв.	Размеры b x h, мм	Отм. низа отв.	Примечание
1	100x400	0,000	ВК
2	200x100	+2,600	ВК
3	100x100	+2,600	ВК
4	100x100	-0,320	ВК
5	100x100	-1,200	ВК
6	150x100	+0,100	ОВ

Ведомость проемов

Марка, поз.	Размер проема в кладке (b x h, мм)
1	1030 x 2140
2	1310 x 3160
3	1010 x 2070
4	910 x 2070
5	810 x 2070
6	1310 x 2400
7	1010 x 2840

Схема компоновки

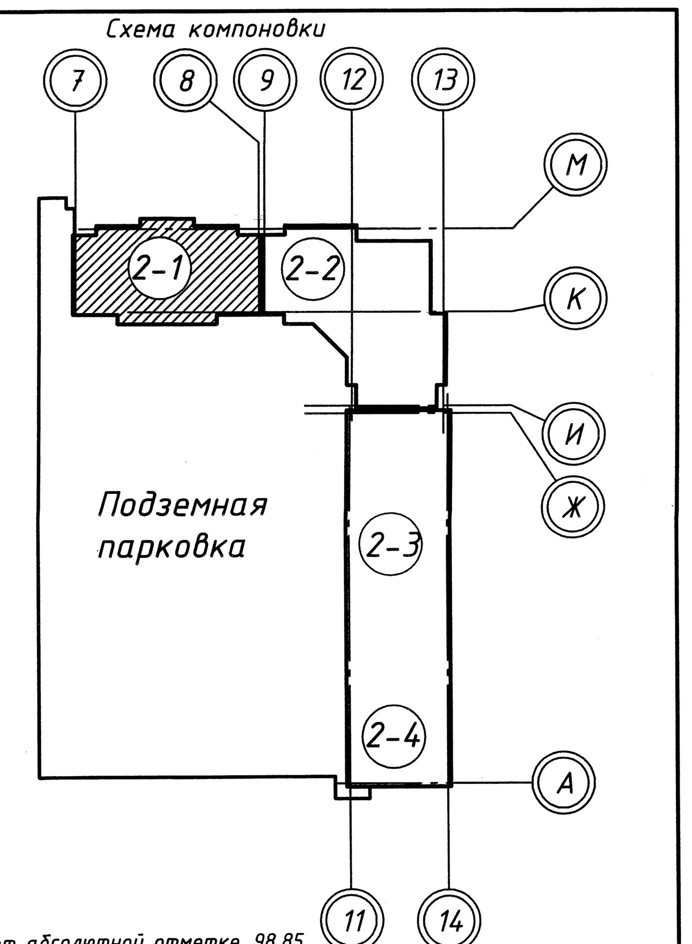

Фрагмент 1

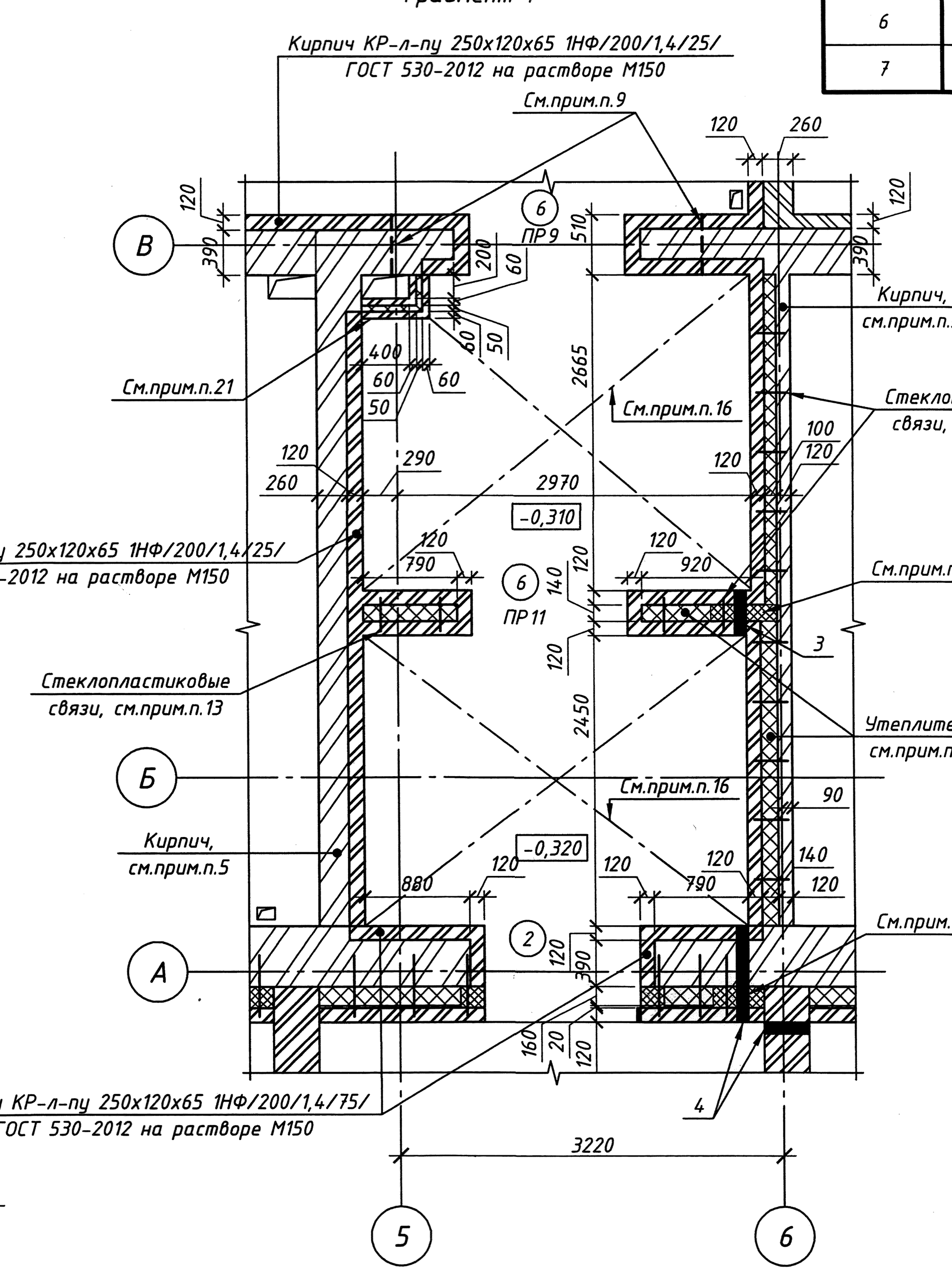

Фрагмент 2

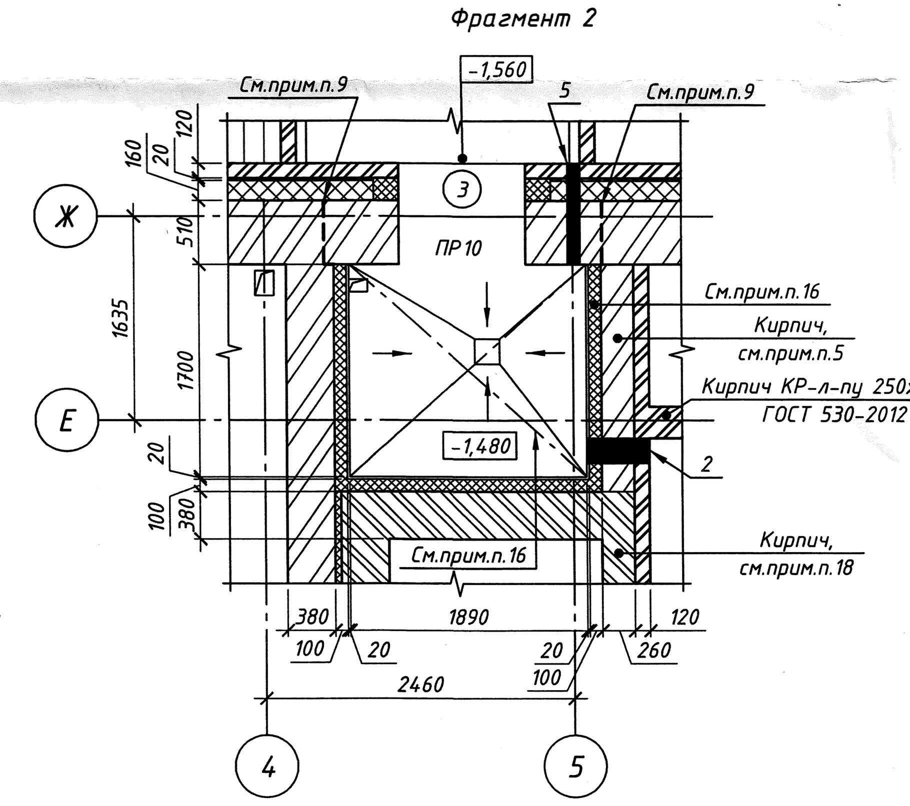

1. Общие указания см. л.1
2. Относительная отметка 0,000 соответствует абсолютной отметке 98,85.
3. Лицевую версту наружных трехслойных стен и кладку пилонов выше уровня земли выполнять из кирпича Кр-л-пу 250х120х65 1НФ/100/1,4/75/ГОСТ 530-2012 (с утолщенной наружной стенкой не менее 20мм) на растворе М100. Кладку армировать через 3 ряда кладочной сеткой (ГОСТ 23279-2012) 50х50 Ф4Вр-I, обработанной антикоррозийным составом ЦИНАКОЛ ТУ 2313-015-50316079-2004 по инструкции изготовителя. Шов с арматурой выполнять по 15мм.
4. На отм. +2,840, +3,000, +6,000, +9,000, +12,000, +15,000, +18,000, +21,000, +24,000, +27,000 во втором ряду от сборного ж/б пояса лицевой версты выполнить вентиляционные зазоры в вертикальных швах кладки (см.фасады л. 11-14). При производстве работ в вертикальные швы на данных отметках заложить вентиляционные коробки из коррозионно-стойких материалов (Baut, V-box и проч.) по периметру здания с шагом 510мм.
5. Кладку внутренних стен (кроме лифтовой шахты, стен влажных помещений и вентканалов) выполнять из кирпича Кр-р-пу 1НФ/150/1,4/25/ГОСТ 530-2012 (до 15% пустотности) (Кр-р-пу 1НФ/100/1,4/25/ГОСТ 530-2012 для перегородок 120мм) на растворе М100, армированного сеткой (ГОСТ 23279-2012) из проволоки 4Вр1, ячейкой 50х50мм, через 3 ряда. Перегородки 120мм раскреплять к плите перекрытия по узлу 9(16).
6. Привязки отверстий даны до оси отверстия. Над отверстиями в кирпичных перегородках шириной до 600мм прокладывать арматуру 8-А-III (ГОСТ 5781-82*), заводя за грань отверстия на 150мм с обеих сторон, по 2шт. на каждые 120мм кладки.
7. По периметру отверстий в трехслойных стенах выполнить противопожарную рассечку 200мм из минеральной ваты (γ=130-150кг/м³, λ>=0,040 Вт/м°С, НГ). После прокладки коммуникаций отверстия в наружных стенах заделать бетоном марки В 15 на мелком заполнителе.
8. Ведомость перемычек, спецификацию элементов перемычек см. лист 15.
9. Под перемычками ПР5, ПР9, ПР10, ПР27 выполнить дополнительное армирование трех последующих рядов кладки арматурной сеткой (ГОСТ 23279-2012) из проволоки 4Вр1, ячейкой 50х50мм, обработанной антикоррозийным составом ЦИНАКОЛ ТУ 2313-015-50316079-200. Дополнительную арматуру заводить на 400 мм от края перемычки.
10. Утеплитель - плиты пенополистирольные типа ПСБ-С, марка 35, Y=25,1...35кг/м² крепить между лицевой верстой и внутренней несущей стеной с помощью гибких связей (Бийский завод стеклопластиков", ТУ 2296-001-20994511-2006). Связи располагать в шахматном порядке, не менее 5шт на 1м2, и относить от вертикальных растворных швов не менее чем на 20мм.

По периметру дверных и оконных проемов, на углах здания и вблизи с вертикальными деформационными швами установить дополнительные связи с шагом по вертикали и горизонтали 250мм (см.схему на л.18). Утеплитель укладывать вплотную в 2 слоя с нахлестом стыков. Стыки утеплителя проклеивать герметизирующей лентой "Герлен", шириной 100мм. При необходимости возможно заполнение зазоров монтажной пеной.

11. В слое утеплителя наружной стены выполнить противопожарные рассечки из минеральной ваты (γ=130-150кг/м³, λ>=0,040 Вт/м°С, НГ) по периметру проемов и поэтажно под сборным ж/б поясом или над ж/б поясами, если оконный проем подходит вплотную к ж/б поясу (см.схему на л.18). Ширина рассечек не менее 200мм. Мин. вату крепить с помощью стеклопластиковых дюбелей (ТУ 2291-006-20994511-2007) и стеклопластиковых связей (ТУ 2296-001-20994511-2006) ("Бийский завод стеклопластиков"), см. схему на листе 18.

Составить акт освидетельствования скрытых работ на выполнение слоя утеплителя с противопожарными рассечками до монтажа внутренней кирпичной кладки трехслойной стены.

12. Стену по оси 9 утеплить минераловатными плитами ROCKWOOL ВЕНТИ БАТТС, толщиной 160мм (класс горючести НГ , λ=0,038 Вт/м°С, $\gamma\geq$90кг/м³) ТУ 5762-003-45757203-99. Утеплитель крепить стеклопластиковыми дюбелями ДС-2 ("Бийский завод стеклопластиков", ТУ 2291-006-20994511-07) не менее 5шт на 1 м². Поверх закрыть ветрозащитой Изоспан А по рекомендациям изготовителя.
13. Трехслойные внутренние стены утеплить плитами пенополистирольными типа ПСБ-С (ГОСТ 15588-86), марка 35, Y=25,1...35кг/м3. Утеплитель между кирпичными стенами крепить при помощи стеклопластиковых связей (Бийский завод стеклопластиков", ТУ 2296-001-20994511-2006); между кирпичной стеной и гипсовой пазогребневой плитой крепить стеклопластиковыми дюбелями ("Бийский завод стеклопластиков" ТУ 2291-006-20994511-07). Связи и дюбеля располагать в шахматном порядке, не менее 5шт на 1м2.
14. В лицевой кладке наружной трехслойной стены выполнить вертикальные деформационные швы толщиной 10-15мм по узлу 21(18).
15. Развертки вент.каналов, их размеры, привязку, указания по кладке см. листы 20-23.
16. Потолок тамбуров входов в подъезд, потолок и стены помещения мусорокамеры утеплить минераловатными плитами ППЖ-200, ГОСТ 22950-95, (стену мусорокамеры 100мм, потолки толщиной 160мм.). Затем стены мусорокамеры зашить гипсоволокнистым влагостойким листом (НГ) по каркасу из оцинкованной стали (два листа по толщиной 10мм), а потолок оштукатурить по сетке. Утеплитель крепить стеклопластиковыми дюбелями ДС-2 ("Бийский завод стеклопластиков", ТУ 2291-006-20994511-07) не менее 5шт. на м².
17. По углам здания в лицевом слое кладки выполнить армирование цельносварными сетками из 4Вр1 ячейкой 50х50мм, обработанными антикоррозийным составом ЦИНАКОЛ ТУ 2313-015-50316079-2004 по инструкции изготовителя, через 3 ряда кладки по высоте, длиной 1м в обе стороны от угла или до ближайшего вертикального деф. шва (см.узел 20(17)). Шов с арматурой выполнять по 15мм.
18. Кладку лифтовой шахты, влажных помещений и вентканалов вести из кирпича КР-р-по 250х120х65 1НФ/150/2,0/25/ГОСТ 530-2012 (КР-р-по 250х120х65 1НФ/100/2,0/25/ГОСТ 530-2012 для перегородок 120мм и 250мм) на растворе М100, армированного сеткой (ГОСТ 23279-2012) из проволоки 4Вр1, ячейкой 50х50мм, обработанной антикоррозийным составом ЦИНАКОЛ ТУ 2313-015-50316079-2004 по инструкции изготовителя, через 3 ряда. Перегородки 120мм раскреплять к плите перекрытия по узлу 9(16).
19. Внутреннюю несущую кладку данных простенков проармировать в каждом ряду кладочной сеткой (ГОСТ 23279-2012) 50х50 Ф4Вр-I, обработанной антикоррозийным составом ЦИНАКОЛ ТУ 2313-015-50316079-2004 по инструкции изготовителя
20. Конструкцию лифтов, мусоропровода и лестниц см.-КЖ.
21. Выложить кирпичом КР-л-пу 250х60х65 0,5НФ/100/1,4/25/ГОСТ 530-2012 на растворе М100 после прокладки стояка ВК. Кладку армировать двумя стержнями Ф4Вр-I, через 3 ряда.
22. В местах пересечения инженерных коммуникаций и перекрытия должна быть выполнена негорючая изоляция.
23. Гипсовые пазогребневые перегородки выполнять только(!) из полнотелых плит с эластичным примыканием к стенам по чертежам фирмы изготовителя.
24. Кладку стен, выполняемую из разных марок кирпича, вести с перевязкой. При перевязке не допускается попадания пустотелого кирпича в вентканалы и попадания рядового кирпича в лицевой слой МОП .
25. Кладку пилона лоджий перевязать с внутренним несущим слоем наружной трехслойной стены ; кладку пилона лоджий и лицевую кладку трехслойной наружной стены не перевязывать , за исключением мест с узла 16(17).

АРХИВНЫЙ ЭКЗЕМПЛЯР

Условные обозначения:

Наружные стены:

- кирпич КР-л-пу 250х120х65 1НФ/100/1,4/75/ГОСТ 530-2012 (с утолщенной наружной стенкой не менее 20мм) на растворе М100, армированный кладочной сеткой (ГОСТ 23279-2012) 50х50 Ф4Вр-I, обработанной антикоррозийным составом ЦИНАКОЛ ТУ 2313-015-50316079-2004 по инструкции изготовителя, через 3 ряда (см.прим.п.3);
- рихтовочный зазор;
- плиты пенополистирольные типа ПСБ-С (ГОСТ 15588-86), марка 35*, Y=25,1...35кг/м³(см.прим.п.10);
- кирпич КР-р-пу 250х120х65 1НФ/150/1,4/75/ГОСТ 530-2012 (до 15% пустотности) на растворе М100, армированный кладочной сеткой (ГОСТ 23279-2012) 50х50 Ф4Вр-I, обработанной антикоррозийным составом ЦИНАКОЛ ТУ 2313-015-50316079-2004 по инструкции изготовителя, через 3 ряда;

- кирпич КР-л-пу 250х120х65 1НФ/100/1,4/75/ГОСТ 530-2012 (с утолщенной наружной стенкой не менее 20мм) на растворе М100, армированный кладочной сеткой (ГОСТ 23279-2012) 50х50 Ф4Вр-I, обработанной антикоррозийным составом ЦИНАКОЛ ТУ 2313-015-50316079-2004 по инструкции изготовителя, через 3 ряда (см.прим.п.3);
- рихтовочный зазор;
- плиты пенополистирольные типа ПСБ-С (ГОСТ 15588-86), марка 35*, Y=25,1...35кг/м³(см.прим.п.10);
- кирпич КР-р-пу 250х120х65 1НФ/150/1,4/75/ГОСТ 530-2012 (до 15% пустотности) на растворе М100, армированный кладочной сеткой (ГОСТ 23279-2012) 50х50 Ф4Вр-I, обработанной антикоррозийным составом ЦИНАКОЛ ТУ 2313-015-50316079-2004 по инструкции изготовителя, через 3 ряда;
- кирпич КР-л-пу 250х120х65 1НФ/200/1,4/75/ГОСТ 530-2012 (с утолщенной наружной стенкой не менее 20мм) на растворе М150, армированный кладочной сеткой (ГОСТ 23279-2012) 50х50 Ф4Вр-I, обработанной антикоррозийным составом ЦИНАКОЛ ТУ 2313-015-50316079-2004 по инструкции изготовителя, через 3 ряда (см.прим.п.24);

- ветрозащита Изоспан А;
- минераловатная плита ROCKWOOL ВЕНТИ БАТТС (ТУ 5762-003-45757203-99), класс горючести НГ , λ=0,038 Вт/м°С, $\gamma\geq$90кг/м³ (см.прим.п.12);
- кирпич КР-р-пу 250х120х65 1НФ/150/1,4/75/ГОСТ 530-2012 (до 15% пустотности) на растворе М100, армированный кладочной сеткой (ГОСТ 23279-2012) 50х50 Ф4Вр-I, обработанной антикоррозийным составом ЦИНАКОЛ ТУ 2313-015-50316079-2004 по инструкции изготовителя , через 3 ряда;

- кирпич КР-л-пу 250х120х65 1НФ/100/1,4/75/ГОСТ 530-2012 (с утолщенной наружной стенкой не менее 20мм) на растворе М100, армированный кладочной сеткой (ГОСТ 23279-2012) 50х50 Ф4Вр-I, обработанной антикоррозийным составом ЦИНАКОЛ ТУ 2313-015-50316079-2004 по инструкции изготовителя, через 3 ряда (см.прим.п.3)

Внутренние стены:

- кирпич КР-р-по 250х120х65 1НФ/100/2,0/25/ГОСТ 530-2012 на растворе М100, армированного сеткой (ГОСТ 23279-2012) из проволоки 4Вр1, ячейкой 50х50мм, обработанной антикоррозийным составом ЦИНАКОЛ ТУ 2313-015-50316079-2004 по инструкции изготовителя, через 3 ряда. (см.прим.п.18) - 120, 250 мм;
- кирпич КР-р-по 250х120х65 1НФ/150/2,0/25/ГОСТ 530-2012 на растворе М100, армированного сеткой (ГОСТ 23279-2012) из проволоки 4Вр1, ячейкой 50х50мм, обработанной антикоррозийным составом ЦИНАКОЛ ТУ 2313-015-50316079-2004 по инструкции изготовителя, через 3 ряда. (см.прим.п.18) - 380, 510 мм;
- кирпич Кр-р-пу 1НФ/100/1,4/25/ГОСТ 530-2012 на растворе М100, армированного сеткой (ГОСТ 23279-2012) из проволоки 4Вр1, ячейкой 50х50мм, через 3 ряда (см.прим.п.5) - 120 мм;
- кирпич Кр-р-пу 1НФ/150/1,4/25/ГОСТ 530-2012 (до 15% пустотности) на растворе М100, армированного сеткой (ГОСТ 23279-2012) из проволоки 4Вр1, ячейкой 50х50мм, через 3 ряда (см.прим.п.5) - 380, 510 мм;

Стены лифтовой шахты и с/у, выходящие в МОП(см.прим.п.24):
- кирпич КР-р-по 250х120х65 1НФ/150/2,0/25/ГОСТ 530-2012 на растворе М100, армированного сеткой (ГОСТ 23279-2012) из проволоки 4Вр1, ячейкой 50х50мм, обработанной антикоррозийным составом ЦИНАКОЛ ТУ 2313-015-50316079-2004 по инструкции изготовителя, через 3 ряда. (см.прим.п.18) - 260мм;
- кирпич КР-л-пу 250х120х65 1НФ/200/1,4/25/ГОСТ 530-2012 на растворе М150, армированного сеткой (ГОСТ 23279-2012) из проволоки 4Вр1, ячейкой 50х50мм, обработанной антикоррозийным составом ЦИНАКОЛ ТУ 2313-015-50316079-2004 по инструкции изготовителя, через 3 ряда - 120мм;

Стены офисов, выходящие в МОП (см.прим.п.24):
- кирпич Кр-р-пу 1НФ/150/1,4/25/ГОСТ 530-2012 (до 15% пустотности) на растворе М100, армированного сеткой (ГОСТ 23279-2012) из проволоки 4Вр1, ячейкой 50х50мм, через 3 ряда (см.прим.п.5) - 260, 390мм;
- кирпич КР-л-пу 250х120х65 1НФ/200/1,4/25/ГОСТ 530-2012 на растворе М150, армированного сеткой (ГОСТ 23279-2012) из проволоки 4Вр1, ячейкой 50х50мм, через 3 ряда - 120мм;

- кирпич Кр-р-пу 1НФ/150/1,4/25/ГОСТ 530-2012 (до 15% пустотности) на растворе М100, армированного сеткой (ГОСТ 23279-2012) из проволоки 4Вр1, ячейкой 50х50мм, через 3 ряда (см.прим.п.5) - 380, 510 мм;

Стены офисов смежные с с/у и ПУИ (см.прим.п.24):
- кирпич Кр-р-пу 1НФ/150/1,4/25/ГОСТ 530-2012 (до 15% пустотности) на растворе М100, армированного сеткой (ГОСТ 23279-2012) из проволоки 4Вр1, ячейкой 50х50мм, через 3 ряда (см.прим.п.5) - 260, 390мм;
- кирпич КР-р-по 250х120х65 1НФ/150/2,0/25/ГОСТ 530-2012 на растворе М100, армированного сеткой (ГОСТ 23279-2012) из проволоки 4Вр1, ячейкой 50х50мм, обработанной антикоррозийным составом ЦИНАКОЛ ТУ 2313-015-50316079-2004 по инструкции изготовителя, через 3 ряда (см.прим.п.18) - 120мм;

- кирпич Кр-р-пу 1НФ/100/1,4/25/ГОСТ 530-2012 на растворе М100, армированного сеткой (ГОСТ 23279-2012) из проволоки 4Вр1, ячейкой 50х50мм, через 3 ряда (см.прим.п.5);
- плиты пенополистирольные типа ПСБ-С (ГОСТ 15588-86), марка 35*, Y=25,1...35кг/м³(см.прим.п.13);
- кирпич КР-л-пу 250х120х65 1НФ/200/1,4/25/ГОСТ 530-2012 на растворе М100, армированного сеткой (ГОСТ 23279-2012) из проволоки 4Вр1, ячейкой 50х50мм, через 3 ряда;

- кирпич КР-л-пу 250х120х65 1НФ/200/1,4/25/ГОСТ 530-2012 на растворе М100, армированного сеткой (ГОСТ 23279-2012) из проволоки 4Вр1, ячейкой 50х50мм, через 3 ряда;
- плиты пенополистирольные типа ПСБ-С (ГОСТ 15588-86), марка 35*, Y=25,1...35кг/м³(см.прим.п.13);
- кирпич КР-л-пу 250х120х65 1НФ/200/1,4/25/ГОСТ 530-2012 на растворе М100, армированного сеткой (ГОСТ 23279-2012) из проволоки 4Вр1, ячейкой 50х50мм, через 3 ряда;

ПР1 - марка перемычки, см.п.рим.п. 8;

(3) - марка дверного проема;

РК-1 - марка вент.канала, см.п.рим.п. 15;

В ПРОИЗВОДСТВО РАБОТ 13 ИЮЛ 2018 НАЧАЛЬНИК ПТО Главный инженер МАСИН А.С.

В ПРОИЗВОДСТВО РАБОТ 12 ИЮЛ 2018 Главный инженер

Согласовано	
ГИП	Соснин
Г.конструктор	Васильев

Взам. инв. № | Подп. и дата | Инв. № подл.

30-2-16-АР1		
Многоквартирные многоэтажные жилые дома с помещениями общественного назначения и подземной автостоянкой по ул.Заречная в Первомайском районе г. Новосибирска		
Изм. Кол. уч. Лист № док. Подп. Дата		
ГАП Шереметьева	Многоквартирный многоэтажный жилой дом с помещениями общественного назначения №2 по ГП. Блок-секция №1. Корректировка (V этап строительства)	Стадия Р; Лист 3; Листов
Разработал Зайковская 04.18		
Проверил Шереметьева		
	План 1 этажа	ООО МЖК "Энергетик"

Формат А1