Схема расположения металлических блоков шахты лифтов и деталей для крепления дверей лифта

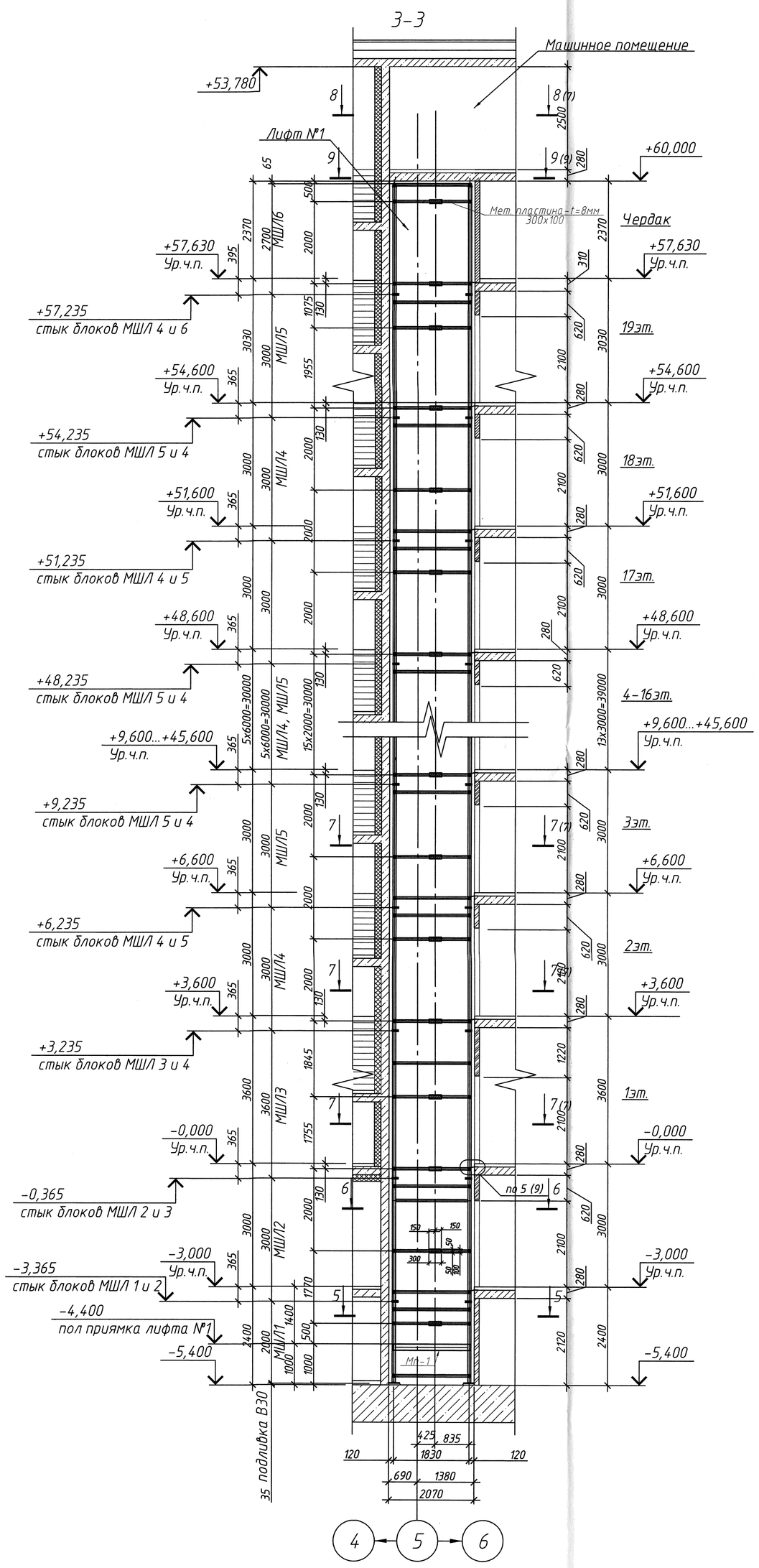

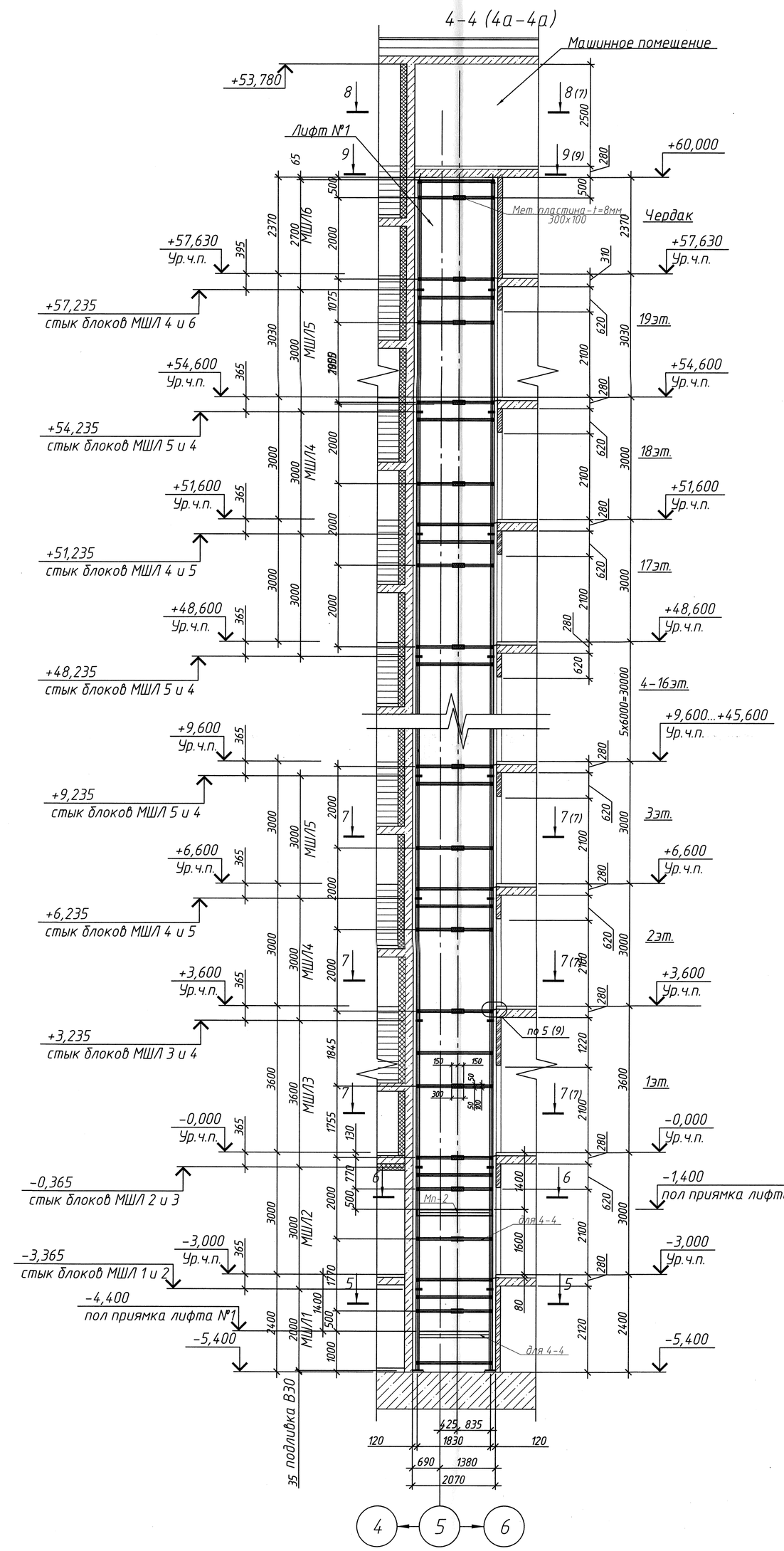

5-5
План приямка лифта №1 на отм.-4,400

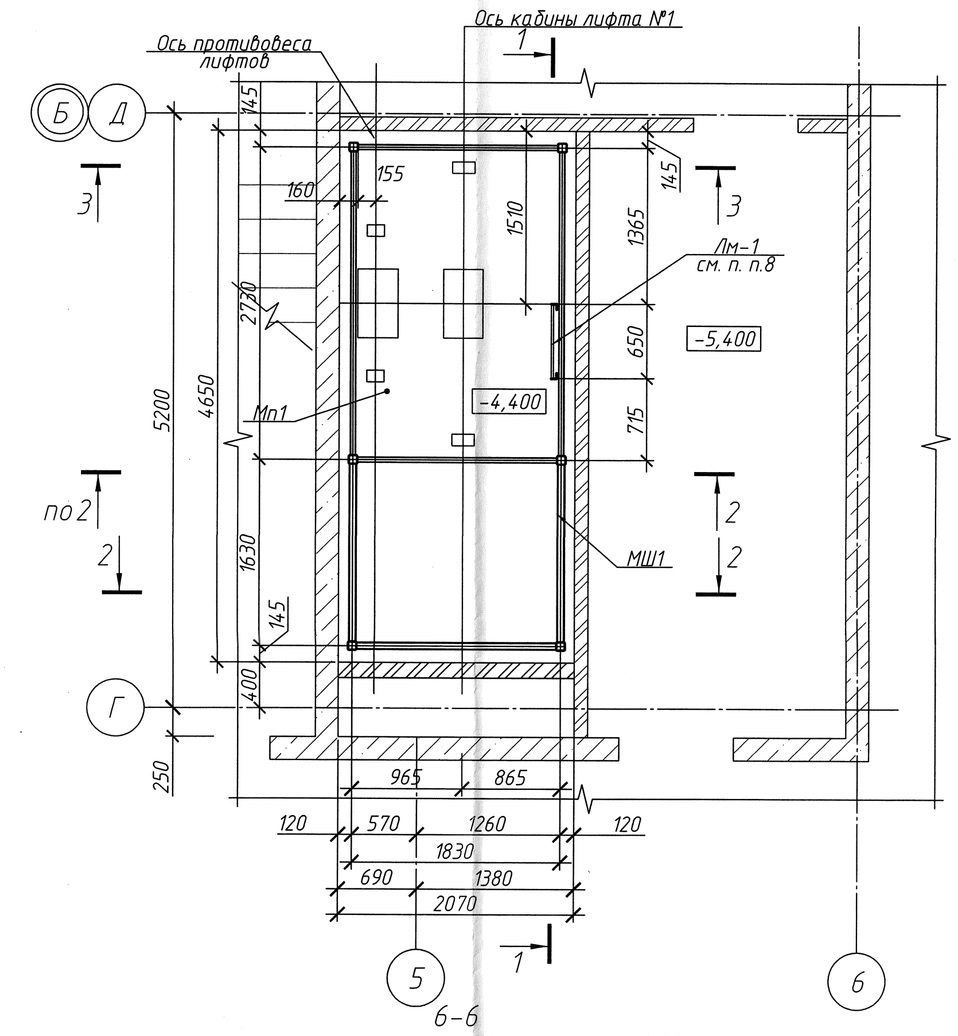

6-6
План приямка лифта №2 на отм.-1,400

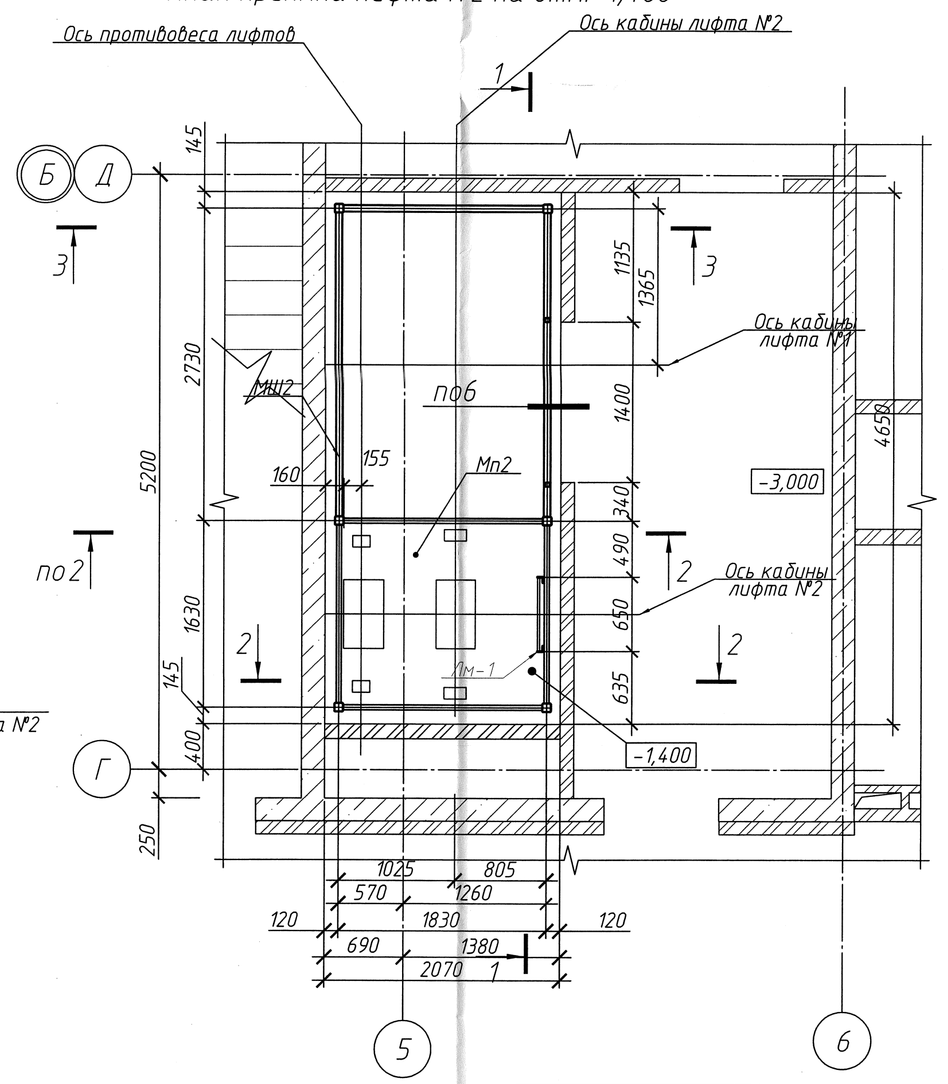

В ПРОИЗВОДСТВО РАБОТ
Главный инженер
17.08.2018
200 г.

Изм.	Кол. уч.	Лист	№ док.	Подп.	Дата	05-1/18-13-КЖ2		
						Многоэтажный жилой дом с помещениями культурно-бытового и социального назначения, подземная автостоянка, сквер по ул. Стартовая в Ленинском районе г. Новосибирска		
Разработал		Семкина				Секция 18	Стадия	Лист	Листов
Проверил		Винчук					р	8	
Гл. констр.		Васильев				Конструктивная часть			
Н. контроль		Пистер				Схема расположения металлических блоков шахты лифтов	ООО МЖК "Энергетик"		

Согласовано

Взам. инв. №

Подп. и дата

Инв. № подл.

Копировал

А1