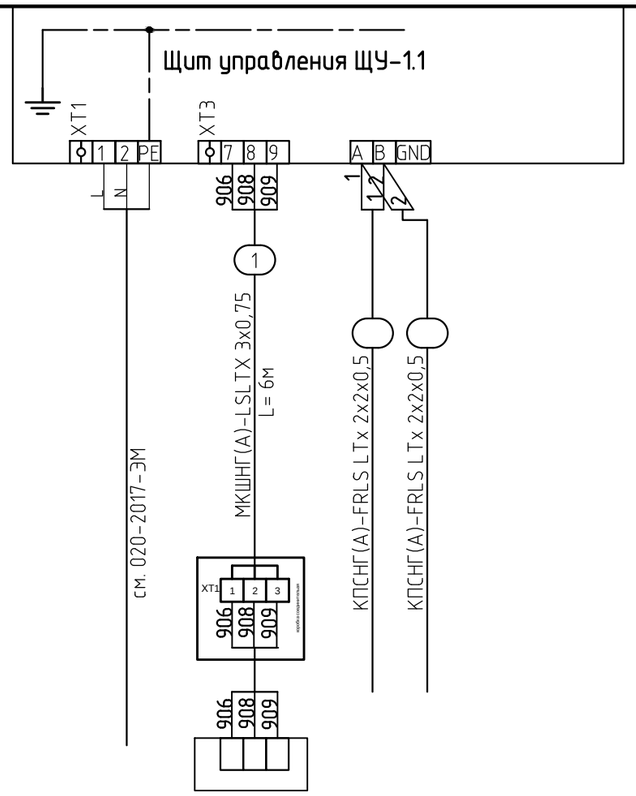

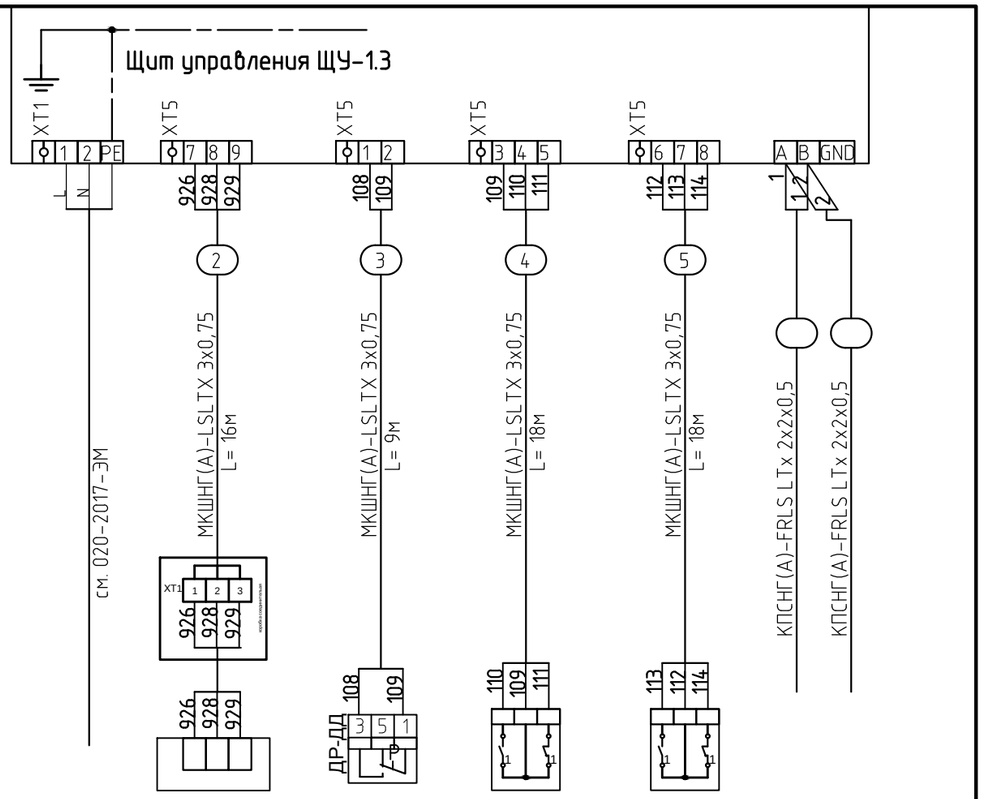

НАЗНАЧЕНИЕ	Ввод электропитания	Управление воздушной заслонкой	RS-485		Ввод электропитания	Управление воздушной заслонкой	Перепад давления	Кнопочный пост управления		RS-485	
тип оборудования								xald222			
Обозначение		B39-Ym				B57-Ym	B35-1a	SB1/2	SB3/4		
ПРИМЕЧАНИЕ	Ввод электропитания	Открытие/ закрытие заслонки	Диспетчеризация школы см.л.26		Ввод электропитания	Открытие/ закрытие заслонки	Контроль загрязнения фильтра	Включение/ отключение вент. систем в пищи блоке школы		Диспетчеризация школы см.л.26	
НОМИН. РАБ. НАПРЯЖЕНИЕ	L+N+PE				L+N+PE						
ПОТРЕБЛ. МОЩНОСТЬ, кВт											

1 Нумерацию клеммного ряда оборудования уточнить при монтаже используя паспорт .
2 До нарезки длины трасс уточнить по месту.

Взам. инв. №
Подп. и дата
Инв. № подп.

Изм.	Кол. уч.	Лист	№ док.	Подп.	Дата
Разраб.		Найденов			11.17
Провер.					
Н.контр.					
ГИП					

03-1-16-АОВ

Школа по ул. Первомайская (микрорайон "Весенний") в Первомайском районе г. Новосибирска

Школа на 1250 мест

Стадия	Лист	Листов
Р	32	

Схема соединений и подключения внешних проводок

ООО "ТКТ"

Копировал

А3