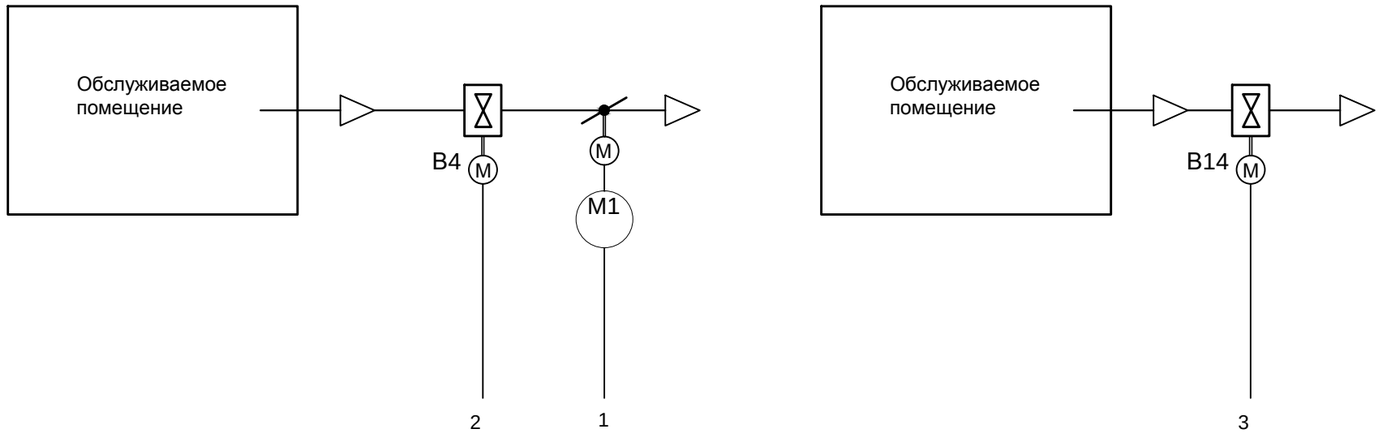

Схема автоматизации представленная для вытяжной системы В 4 аналогична для систем В 5 .. В13, В15 .. В41, В43, В49, В50, В54, В55, В57.

Схема автоматизации представленная для вытяжной системы В 14 аналогична для систем В 42, В44 .. В48, В51 .. В53, В56.

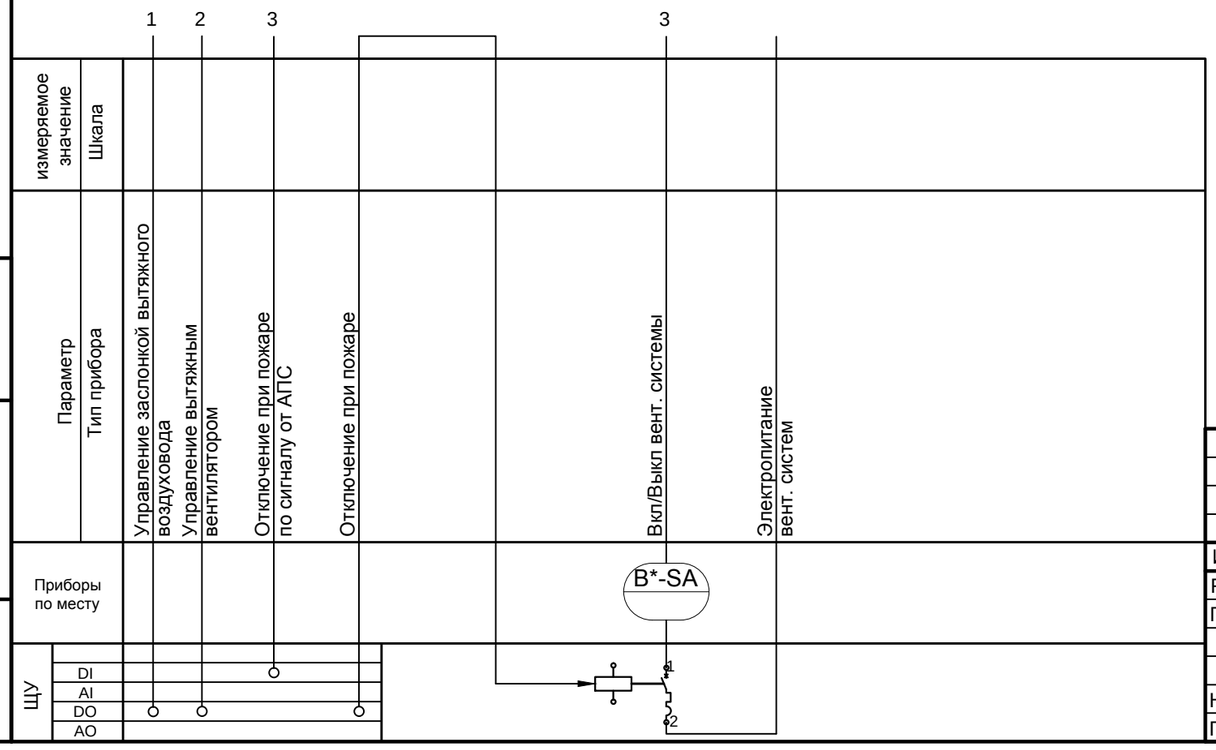

Изм.	Кол. уч.	Лист	№ док.	Подп.	Дата
Разраб.		Найденов			11.17
Провер.					
Н.контр.					
ГИП					

03-1-16-АОВ

Школа по ул. Первомайская (микрорайон "Весенний") в Первомайском районе г. Новосибирска

Школа на 1250 мест

Стадия	Лист	Листов
Р	8	

Вытяжные системы. Схема автоматизации.

ООО "ТКТ"

Взам. инв. № | Подп. и дата | Инв. № подл.

Копировал

А3