220.26.

ООО «Концепт-Проект»

Шифр 0390-1-0-КЖ6

Детский сад по ул. 2-я Марата в Первомайском районе г. Новосибирска

Рабочая документация

Строительное задание на лифт

Инв. № 16220

Новосибирск 2018г

дло. 77 из. 2

Ведомость рабочих чертежей основного комплекта марки КЖ6

Лист	Наименование	Примечание
1	Общие данные	Изм.1 (Зам.), Изм.2 (Зам.)
2	Опросный лист на заказ лифта ПАО "КМЗ"	Изм.1 (2), Изм.2 (Зам.)
3	Лифт. Планы шахты и приямка лифта. Разрез 1-1	Изм.2 (Зам.)
4	Лифт. Развертка стен шахты лифта. Спецификация	Изм.2 (Зам.)
5	Лифт. Закладные детали Зд4, Зд5, Зд6. Ведомость расхода стали	
6	Лифт. Плита Пм1. План, схемы, узлы	
7	Лифт. Плита Пм1. Закладные детали Зд1, Зд2, Зд3. Поддерживающий каркас Крп1.	
8	Лифт. Плита Пм2.	

Ведомость спецификаций

Лист	Наименование	Примечание
4	Спецификация элементов лифта	
5	Спецификация закладных деталей Зд4 – Зд6, Ск1	
6	Спецификация монолитной плиты Пм1	
7	Спецификация закладных деталей Зд1, Зд2, Зд3	
8	Спецификация монолитной плиты Пм2	

ГКУ НСО «УКС»
В ПРОИЗВОДСТВО РАБОТ
гл. инженер _____
«___»_____20__г. 04 ДЕК 2018

Взам. инв. №

Подпись и дата

Инв. № подл.

Изм.	Кол.уч.	Лист	№ док.	Подпись	Дата
2	-	Зам.	84-18		29.11.18
1	-	Зам.	78-18		29.10.18

Разраб.	Федотова		06.18
Проверил	Демченко		
ГИП	Сергеев		
Н.контроль	Демченко		

0390-1-0-КЖ6

Детский сад по ул. 2-я Марата в Первомайском районе г.Новосибирска

Стадия	Лист	Листов
Р	1	8

Общие данные

ООО "Концепт-Проект" г. Новосибирск

Формат А3

Опросный лист на заказ лифта ПАО "КМЗ"

(начало)

№ п/п	Наименование	Данные на заказ
1	Наименование, адрес и телефон Заказчика	
2	Назначение здания, в котором устанавливается лифт	
	(жилое, административное)	Детское учреждение
3	Номера прилагаемых чертежей	2, 3, 4, 5, 6, 7, 8
4	Назначение лифта - пассажирский, грузопассажирский	Пассажирский
5	Грузоподъемность, кг	1000
6	Скорость, м/с	1,0
7	Высота подъема кабины в метрах (указать отметки	H=6,6
	нижней и верхней остановок)	0,000; +6,600
8	Количество остановок (перечислить отметки остановок)-3	0,000;+3,300;+6,600;
9	Размеры кабины, мм (ширина, глубина, высота)	2100x1150
10	Требуется ли выход из кабины в две противоположные	
	стороны	Нет
11	Наименование этажей, на которых предусматривается два	
	выхода из кабины (указать отметки остановок)	Нет
12	Ширина и высота дверного проема кабины, мм	1200x2000
13	Отделка кабины (обычная, твердопорошковое покрытие,	Нержавеющая сталь
	улучшенная - указать, что именно), ДШ	
14	Высота шахты от первой остановки до плиты перекрытия,мм	10200
15	Внутренние размеры шахты, мм (ширина, глубина)	1710x2660
16	Высота шахты от верхней остановки в чистоте (расстояние	
	от отметки верхней остановки до наинизших частей	
	перекрытия над шахтой), мм	3600
17	Конструкция шахты (кирпичная, железобетонная, стальная)	Кирпичная
18	Расположение противовеса	справа

Опросный лист на заказ лифта ОАО "КМЗ"

(окончание)

№ п/п	Наименование	Данные на заказ
19	Наличие машинного помещения лифта	Нет
20	Расположение лебедки	В зоне верхней остановки
21	Требование к огнестойкости дверей в лифтовую шахту	EI 60
22	Сейсмичность в баллах (свыше 6 баллов указать)	6 баллов
23	Напряжение сети, питающей лифт	380В/50Гц
24	Станция управления (электронная, релейная)	Микрокомпьютерная
25	Система управления лифтом (внутреннея, наружная)	Внутренняя
26	Этаж, с которого предусматривается управление лифтом	
	(только при кнопочном наружном управлении)	
27	Указать число рядом расположенных лифтов и их скорость	-
28	Срок поставки	2018
29	Режим перевозки пожарных подразделений	Требуется
30	Комплектность поставки	
31	Количество лифтов одной характеристики	1
32	Режим доступности для МГН	Требуется

ГКУ НСО «УКС»
В ПРОИЗВОДСТВО РАБОТ
гл. инженер
«__»_____20__г. 04 ДЕК 2018

1. Перед размещением заказа на заводе-производителе лифтового оборудования, требуется согласовать с проектной организацией уточненное строительное задание лифта для возможной корректировки проекта.
2. Данный лист см. совместно с листом 3.

Изм.	Кол.уч.	Лист	№ док.	Подпись	Дата
2	-	Зам.	84-18		29.11.18
1	-	2	78-18		29.10.18

Разраб.	Федотова		
Проверил	Демченко		
Н.контроль	Демченко		

0390-1-0-КЖ6

Детский сад по ул. 2-я Марата в Первомайском районе г.Новосибирска

Стадия	Лист	Листов
Р	2	

Опросный лист на заказ лифта ПАО "КМЗ"

ООО "Концепт-Проект" г. Новосибирск

Взам. инв. №

Подпись и дата

Инв. № подл.

Формат А3

1 – 1

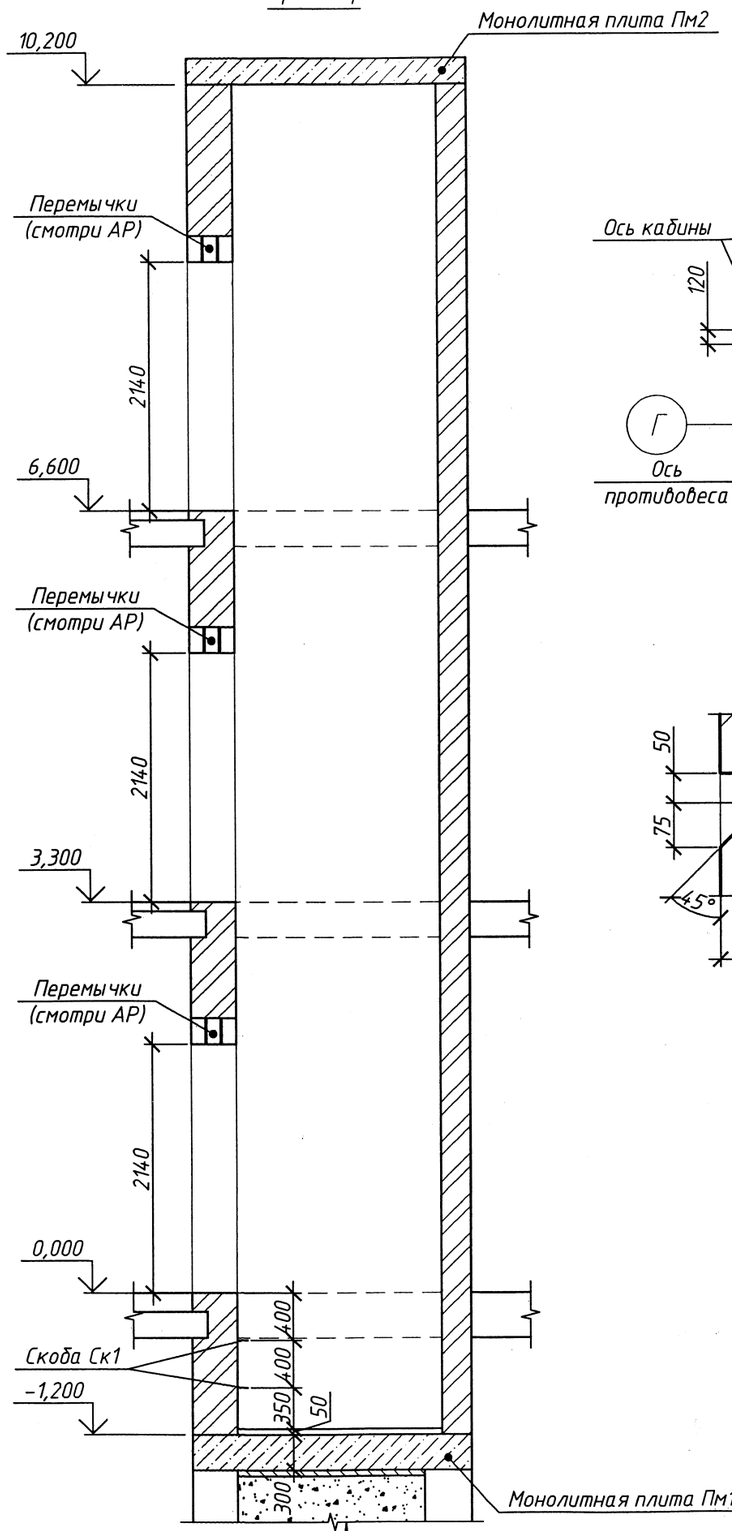

Цементно-песчанная стяжка, р-р М150 – 50мм.
Монолитная плита Пм1 – 300мм.
Бетонная подготовка из бетона кл. В7,5 – 50мм.
Уплотненный щебень фракции 20-40мм

План шахты лифта

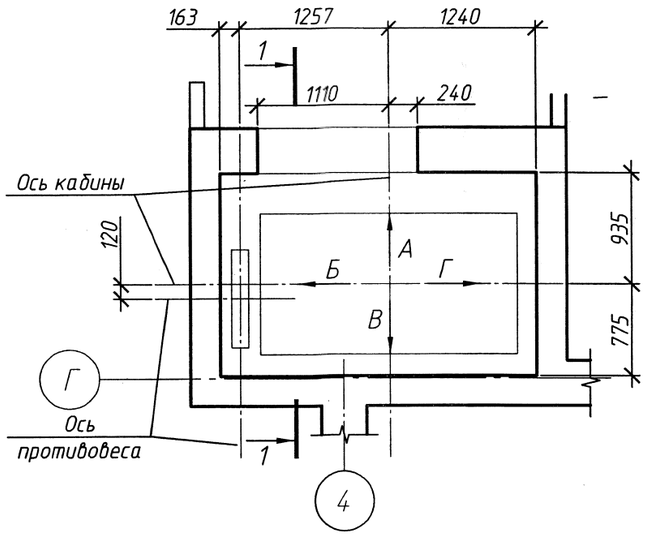

А-А(л.3)

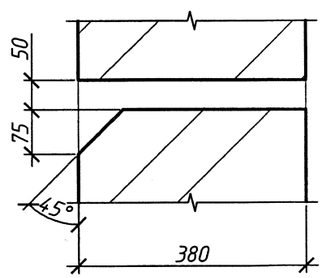

План приямка лифта

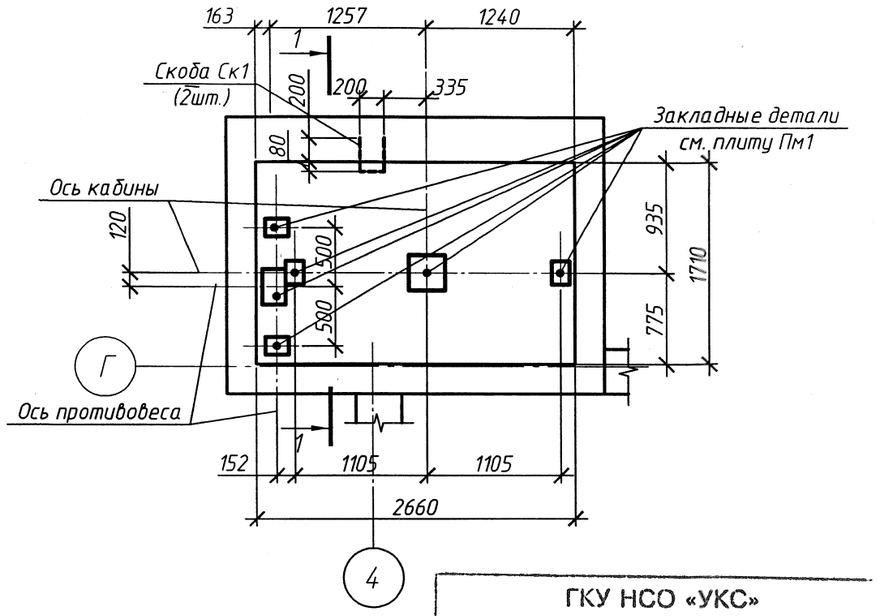

ГКУ НСО «УКС»
В ПРОИЗВОДСТВО РАБОТ
гл. инженер
«__»_____20__г. 04 ДЕК 2018

1. Строительная часть лифта выполнена согласно задания на проектирование строительной части поставщика лифтов ПАО "КМЗ" – ЛП-П1021-10БМ-1200ТЛ(ТП).00.00.000 СЗ.
2. Кладку шахты лифта выполнить с расшивкой швов. Материал шахты лифта и конструкции перемычек над дверными проемами смотри раздел АР.
3. Отклонение стен шахты от вертикальной плоскости не должно превышать 15мм, допустимая разность диогоналей шахты в плане –<25мм.
4. Заливку чистого пола в приямке производить после установки оборудования лифта и прокладки труб электропроводки.
5. До начала монтажных работ строительной организацией должны быть установлены в шахте лифта монтажные настилы.
6. После монтажа лифта строительной организацией должны быть выполнены работы по заделке отверстий под монтажные настилы, кроме отверстий в зоне нижней остановки лифта.
7. Данный лист смотри совместно с листами 2, 4, 6, 8

2	-	Зам.	84-18		29.11.18	0390-1-0-КЖ6
Изм.	Кол.уч.	Лист	N° док.	Подпись	Дата	Детский сад по ул. 2-я Марата в Первомайском районе г.Новосибирска
Разраб.		Федотова				Стадия: Р; Лист: 3; Листов:
Проверил		Демченко				
Н.контроль		Демченко				Лифт. Планы шахты и приямка лифта. Разрез 1-1
						ООО "Концепт-Проект" г. Новосибирск

Взам. инв. N° | Подпись и дата | Инв. N° подл.

Формат А3

Развертка стен шахты лифта

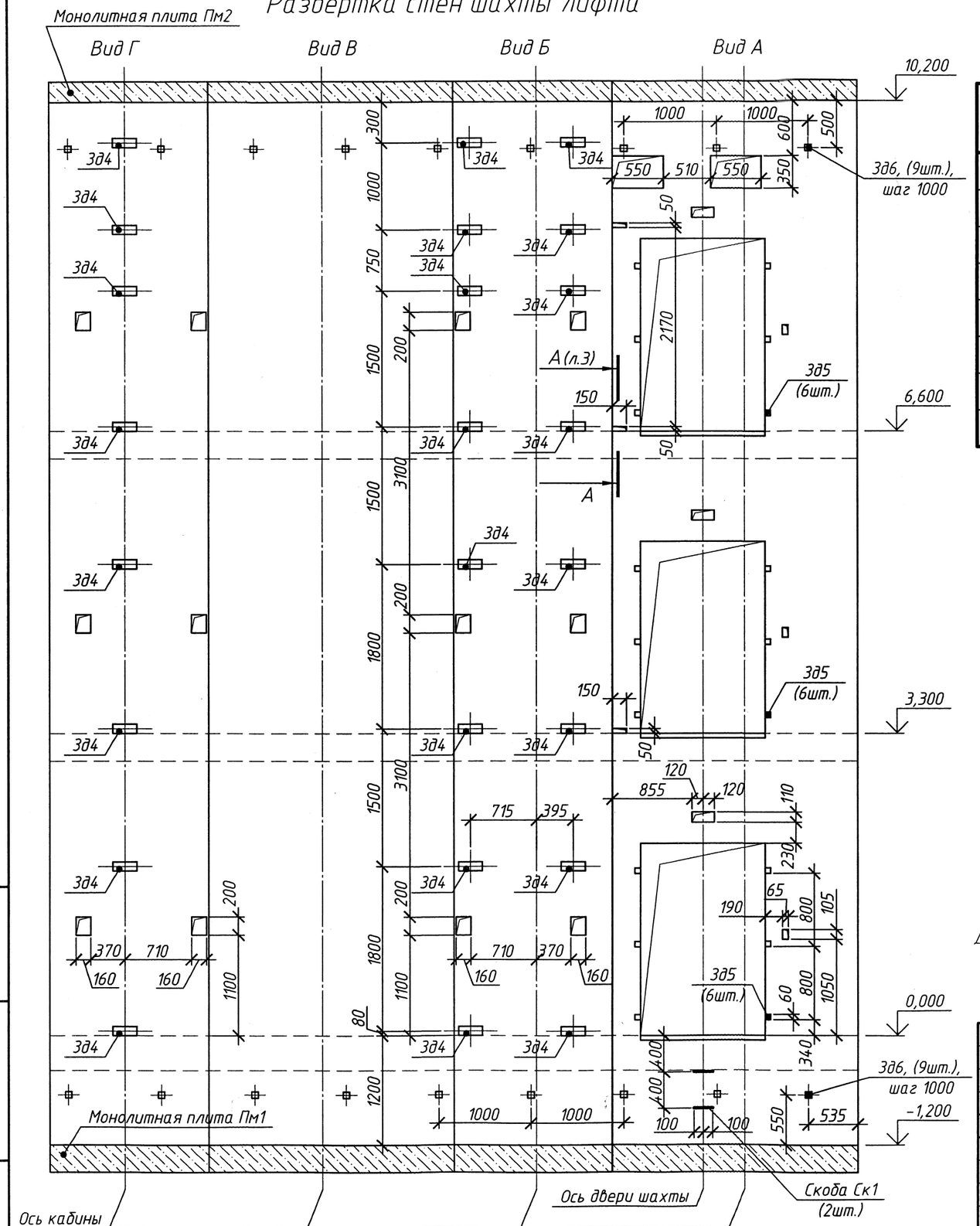

Спецификация элементов лифта

Поз.	Обозначение	Наименование	Кол.	Масса, ед., кг	Примечание
		Сборочные единицы			
Пм1	л.6	Плита монолитная Пм1	1		
Пм2	л.8	Плита монолитная Пм2	1		
3д4	л.5	Закладная деталь 3д4	24	1,63	
3д5	л.5	Закладная деталь 3д5	18	0,58	
3д6	л.5	Закладная деталь 3д6	18	0,29	
Ск1	см. Ведомость деталей, л.5	Скоба Ск1	2	1,2	

ГКУ НСО «УКС»
В ПРОИЗВОДСТВО РАБОТ
гл. инженер
«__»____20__г. 04 ДЕК 2018

Данный лист см. совместно с листами 3, 5.

Изм.	Кол.уч.	Лист	N° док.	Подпись	Дата
2	-	Зам.	84-18		29.11.18
Разраб.		Федотова			
Проверил		Демченко			
Н.контроль		Демченко			

0390-1-0-КЖ6

Детский сад по ул. 2-я Марата в Первомайском районе г.Новосибирска

Стадия	Лист	Листов
Р	4	

Лифт. Развертка стен шахты лифта. Спецификация

ООО "Концепт-Проект" г. Новосибирск

Взам. инв. N° | Подпись и дата | Инв. N° подл.

Формат А3

Ведомость деталей

Поз.	Эскиз
2 (3д4)	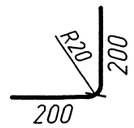
2 (3д5)	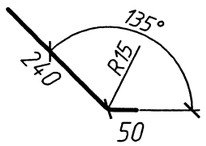
Ск1	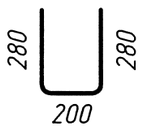

Спецификация закладных деталей 3д4 – 3д6, Ск1

Поз.	Обозначение	Наименование	Кол.	Масса, ед., кг	Примечание
3д4		Закладная деталь 3д4		1,63	
		Сборочные единицы			
1		-6х100 ГОСТ 19903-2015 / С245 ГОСТ 27772-2015 L=260	1	1,23	
2		Ø8 А400 ГОСТ 5781-82, L =400	2	0,16	
3		Ø8 А400 ГОСТ 5781-82, L =210	1	0,08	
3д5		Закладная деталь 3д5		0,58	
		Сборочные единицы			
1		L63х6 ГОСТ 8509-93 / С245 ГОСТ 27772-2015 L=60	1	0,34	
2		Ø8 А400 ГОСТ 5781-82, L =290	2	0,12	
3д6		Закладная деталь 3д6		0,29	
		Сборочные единицы			
1		-6х70 ГОСТ 19903-2015 / С245 ГОСТ 27772-2015 L=70	1	0,23	
2		Ø8 А400 ГОСТ 5781-82, L =160	1	0,06	
Ск1		Ø16 АI (А240) ГОСТ 5781-82, L =760	1	1,2	

ГКУ НСО «УКС»
В ПРОИЗВОДСТВО РАБОТ
гл. инженер
«__» ____ 20__ г.
09 АВГ 2018

27 АВГ 2018
НАЧАЛЬНИК ПТО
ЖАСНИ-АС

Ведомость расхода стали, кг

Марка элемента	Изделия арматурные						Изделия закладные								Всего
	Арматура класса						Арматура класса			Прокат стали					
	А400			А-I (А 240)			А400			С245			С245		
	ГОСТ 5781-82			ГОСТ 5781-82			ГОСТ 5781-82			ГОСТ 19903-2015			ГОСТ 8509-93		
	ø10	ø12	Итого	ø10	ø16	Итого	ø8	ø12	Итого	t6	t10	Итого	L63х6	Итого	
Шахта лифта					2,4	2,4	15,0		15,0	33,7		33,7	6,1	6,1	57,2
Монолитная плита Пм1		405,8	405,8	14,6		14,6		5,8	5,8		21,2	21,2			447,4
Монолитная плита Пм2	266,4		266,4	14,2	11,9	26,1									292.5

3д4

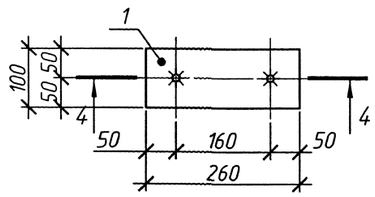

4 – 4

Вварить в раззенкованные отверстия

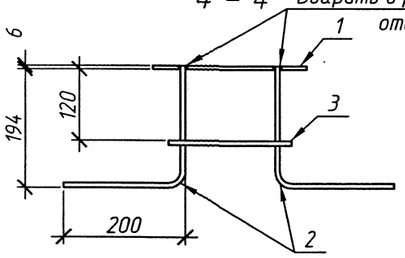

3д5

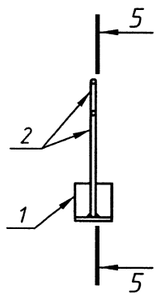

5 – 5

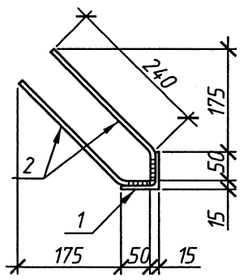

3д6

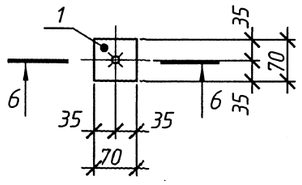

6 – 6

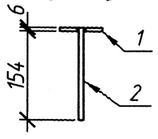

Данный лист см. совместно с листом 4

Взам. инв. №	Подпись и дата	Инв. № подл.

Изм.	Кол.уч.	Лист	№ док.	Подпись	Дата
Разраб.		Федотова			
Проверил		Демченко			
Н.контроль		Демченко			

0390-1-0-КЖ6

Детский сад по ул. 2-я Марата в Первомайском районе г.Новосибирска

Стадия	Лист	Листов
Р	5	

Лифт.
Закладные детали 3д4, 3д5, 3д6.
Ведомость расхода стали

ООО "Концепт-Проект"
г. Новосибирск

Формат А3

Монолитная плита Пм1. Опалубочный чертеж.

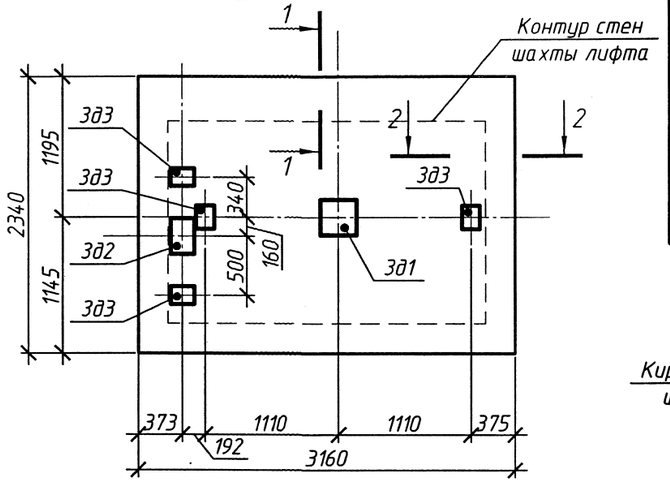

Ведомость деталей

Поз.	Эскиз
3	600; 228; 600

Спецификация монолитной плиты Пм1

Поз.	Обозначение	Наименование	Кол.	Масса, ед., кг	Примечание
		Сборочные единицы			
3д1	л.7	Закладная деталь 3д1	1	8,03	
3д2	л.7	Закладная деталь 3д2	1	5,67	
3д3	л.7	Закладная деталь 3д3	4	3,32	
Крп1	л.7	Каркас Крп1, п.м.	9,36	1,562	
		Детали			
1		Ø12 А400 ГОСТ 5781-82, L =3120	48	2,77	
2		Ø12 А400 ГОСТ 5781-82, L =2300	64	2,04	
3	см. Ведомость деталей	Ø12 А400 ГОСТ 5781-82, L =1428	112	1,27	
		Материалы			
		Бетон кл. В25, W4, F75			2,22м3
		Бетон кл. В7,5			0,23м3

ГКУ НСО «УКС»
В ПРОИЗВОДСТВО РАБОТ
Гл. инженер
«___» ___ 20__ г.
09 АВГ 2018

1 – 1

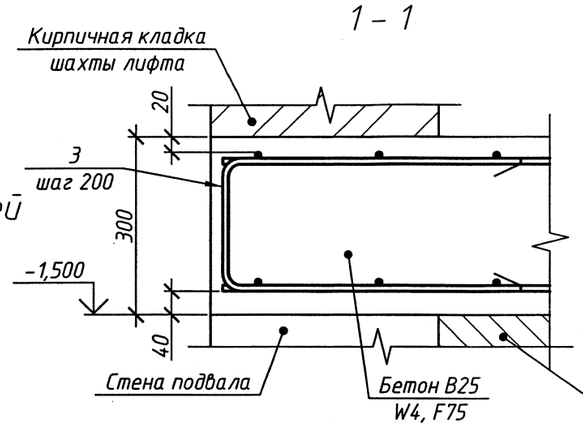

Схема расположения нижней и верхней арматуры плиты перекрытия Пм1

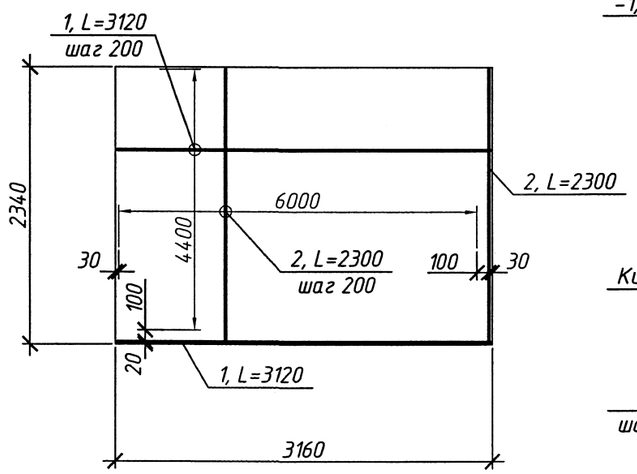

2 – 2

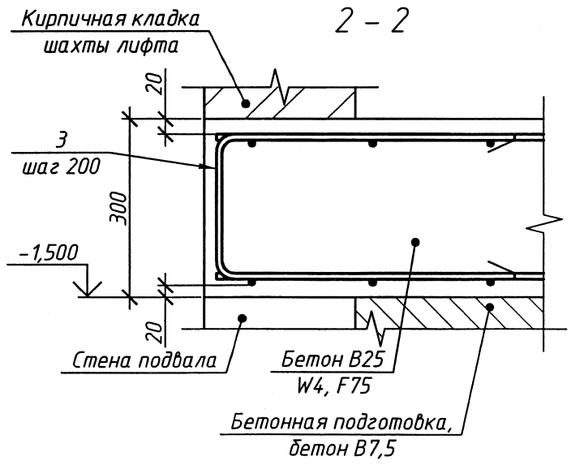

Схема расположения поддерживающих каркасов

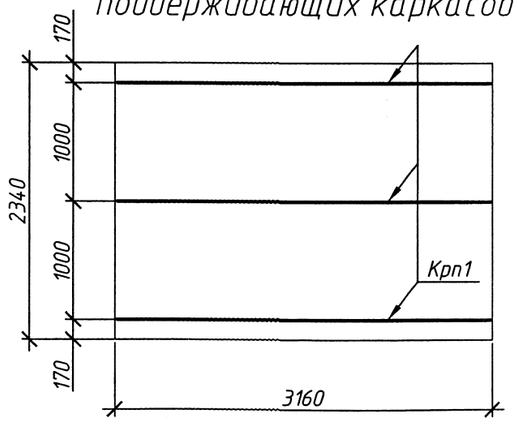

1. Данный лист см. совместно с листами 3, 7.
2. При выполнении работ руководствоваться указаниями СНиП 3.03.01-87, СНиП 12-03-2001, СНиП 12.04-2002 и проектом производства работ.
3. Под плитой Пм1 выполнить бетонную подготовку толщиной 50мм. из бетона кл. В7,5.
4. Уплотнение бетона при укладке вести вибраторами, после чего обеспечить температурные условия твердения бетона и его увлажнения в течении 10 дней.
5. При уплотнении бетонной смеси не допускается опирание вибраторов на арматуру.
6. В начальный период твердения, бетон необходимо защищать от атмосферных осадков или потерь влаги, в последующем поддерживать температурно-влажностный режим с созданием условий, обеспечивающих наростание его прочности.
7. Распалубка конструкцийи последующая обработка бетона допускается при достижении бетоном 70% проектной прочности.
8. Мероприятия по уходу за бетоном, порядок и сроки их проведения, контроль за их выполнением и сроки распалубки конструкций должны устанавливаться ППР.
9. Приемку законченных монолитных железобетонных конструкций следует оформлять актом освидетельствования скрытых работ или актом на приемку ответственных конструкций.
10. Концы продольных рабочих стержней должны отстоять от торцов плиты на 20 мм.
11. По контуру плиты в двух крайних рядах вязать все пересечения арматуры, по остальному полю – через шаг в шахматном порядке.

27 АВГ 2018
НАЧАЛЬНИК ПТО
МАСИЕ А.С

Изм.	Кол.уч.	Лист	N° док.	Подпись	Дата
Разраб.		Федотова			
Проверил		Демченко			
Н.контроль		Демченко			

0390-1-0-КЖ6

Детский сад по ул. 2-я Марата в Первомайском районе г.Новосибирска

Стадия	Лист	Листов
Р	6	

Лифт. Плита Пм1. План, схемы, узлы

ООО "Концепт-Проект" г. Новосибирск

Формат А3

Взам. инв. N° | Подпись и дата | Инв. N° подл.

Спецификация закладных деталей 3д1, 3д2, 3д3

Поз.	Обозначение	Наименование	Кол.	Масса, ед., кг	Примечание
3д1		Закладная деталь 3д1		8,03	
		Сборочные единицы			
1		-10х300 ГОСТ 19903-2015 / С245 ГОСТ 27772-2015 L=300	1	7,07	
2		Ø12 А400 ГОСТ 5781-82, L =270	4	0,24	
3д2		Закладная деталь 3д2		5,67	
		Сборочные единицы			
		-10х200 ГОСТ 19903-2015 / С245 ГОСТ 27772-2015 L=300	1	4,71	
		Ø12 А400 ГОСТ 5781-82, L =270	4	0,24	
3д3		Закладная деталь 3д3		3,32	
		Сборочные единицы			
1		-10х150 ГОСТ 19903-2015 / С245 ГОСТ 27772-2015 L=200	1	2,36	
2		Ø12 А400 ГОСТ 5781-82, L =270	4	0,24	
Крп1		Каркас Крп1, п.м.	1	1,562	
		Сборочные единицы			
1		Ø10 AI (A240) ГОСТ 5781-82, п.м.	2	0,617	
2		Ø10 AI (A240) ГОСТ 5781-82, L =265	2	0,164	

ГКУ НСО «УКС»
В ПРОИЗВОДСТВО РАБОТ
гл. инженер
«__» 2020 г.
09 АВГ 2018

3д1

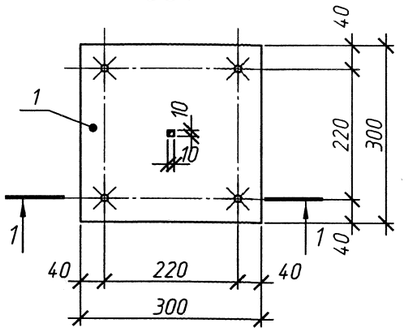

3д2

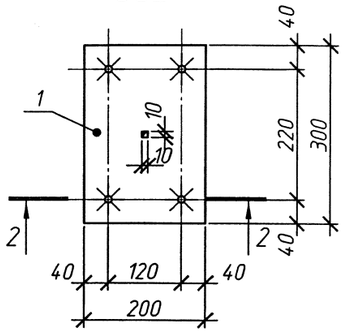

1 – 1

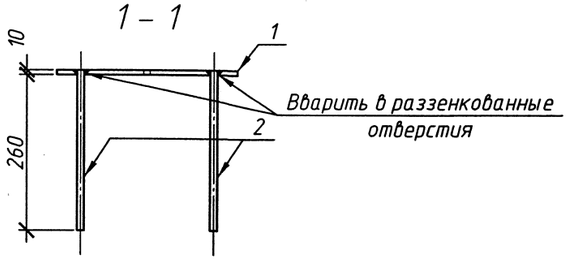

2 – 2

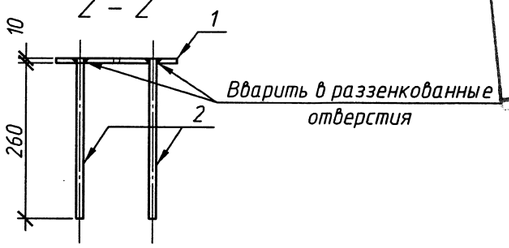

3д3

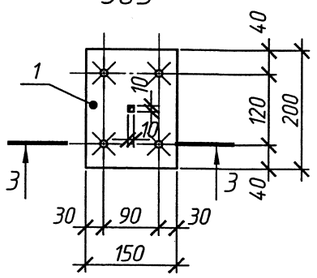

Крп1

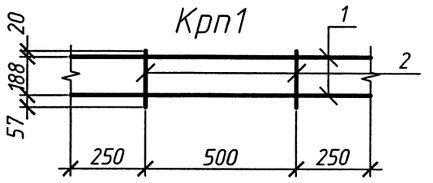

3 – 3

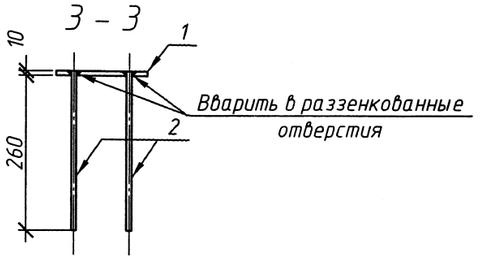

27 АВГ 2018
НАЧАЛЬНИК ПТО
МАСКИН А.С

1. Сварку выполнять по ГОСТ 14098-2014
2. Арматура класса А-I(А240) ГОСТ 5781-82, марка стали Ст 3сп ГОСТ 380-2005.
3. Данный лист см. совместно с листом 6.

Изм.	Кол.уч.	Лист	№ док.	Подпись	Дата
Разраб.		Федотова			
Проверил		Демченко			
Н.контроль		Демченко			

0390-1-0-КЖ6

Детский сад по ул. 2-я Марата в Первомайском районе г.Новосибирска

Стадия	Лист	Листов
Р	7	

Лифт. Плита Пм1.
Закладные детали 3д1, 3д2, 3д3.
Поддерживающий каркас Крп1

ООО "Концепт-Проект"
г. Новосибирск

Формат А3

Взам. инв. №
Подпись и дата
Инв. № подл.

Монолитная плита Пм2 (вид снизу)

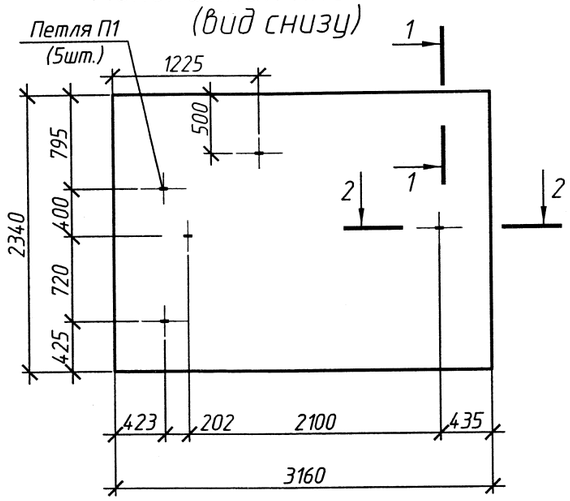

Схема расположения нижней и верхней арматуры плиты перекрытия Пм2

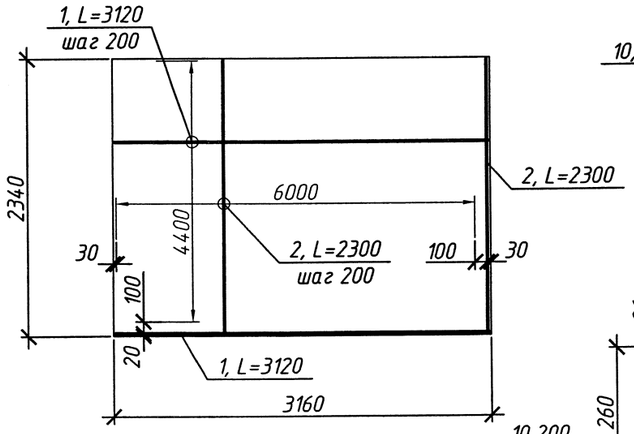

Схема расположения поддерживающих каркасов

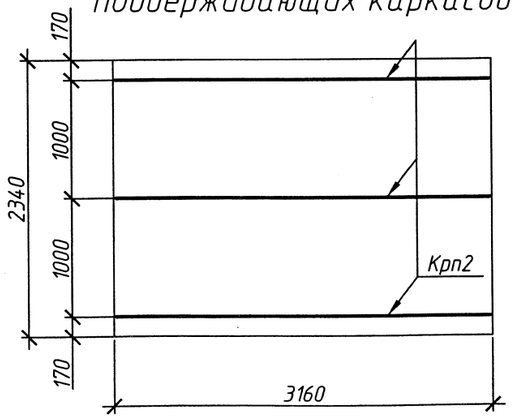

Ведомость деталей

Поз.	Эскиз
3	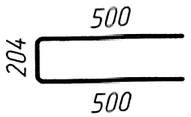
П1	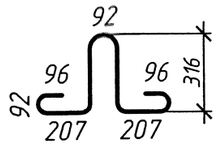

1 – 1

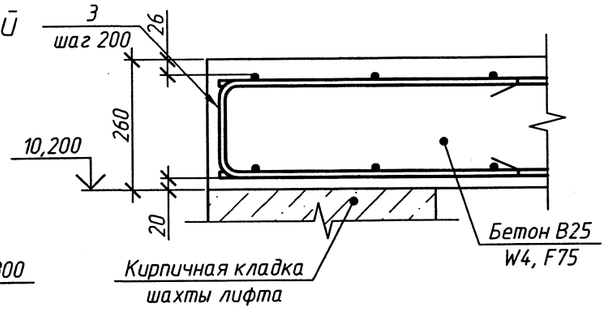

2 – 2

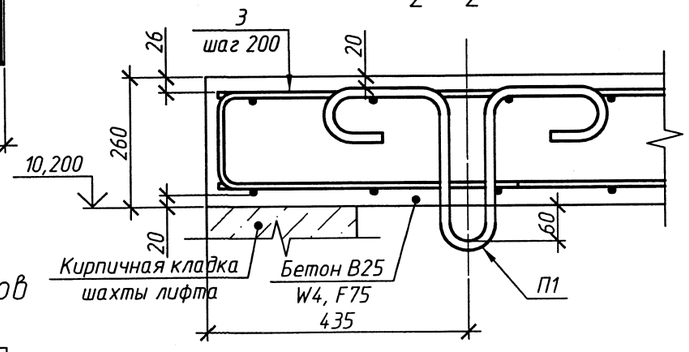

Крп2

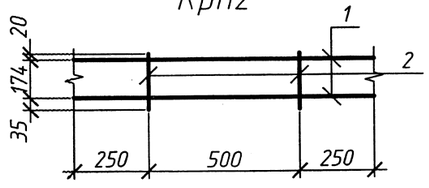

Спецификация монолитной плиты Пм2

Поз.	Обозначение	Наименование	Кол.	Масса, ед., кг	Примечание
		Сборочные единицы			
Крп2		Каркас Крп2, п.м.	9,36	1,516	
П1	см. Ведомость деталей	Ø16 AI (A240) ГОСТ 5781-82, L =1510	5	2,38	
		Детали			
1		Ø10 A400 ГОСТ 5781-82, L =3120	48	1,93	
2		Ø10 A400 ГОСТ 5781-82, L =2300	64	1,42	
3	см. Ведомость деталей	Ø10 A400 ГОСТ 5781-82, L =1204	112	0,74	
		Материалы			
		Бетон кл. В25, W4, F75			1,923м3
Крп2		Каркас Крп2, п.м.		1,516	
		Сборочные единицы			
1		Ø10 AI (A240) ГОСТ 5781-82, п.м.	2	0,617	
2		Ø10 AI (A240) ГОСТ 5781-82, L =229	2	0,141	

ГКУ НСО «УКС»
В ПРОИЗВОДСТВО РАБОТ
гл. инженер
«1» 20 г.
09 АВГ 2018

1. Данный лист см. совместно с листом 3.
2. При выполнении работ руководствоваться указаниями СНиП 3.03.01-87, СНиП 12-03-2001, СНиП 12.04-2002 и проектом производства работ.
3. Уплотнение бетона при укладке вести вибраторами, после чего обеспечить температурные условия твердения бетона и его увлажнения в течении 10 дней.
4. При уплотнении бетонной смеси не допускается опирание вибраторов на арматуру.
5. В начальный период твердения, бетон необходимо защищать от атмосферных осадков или потерь влаги, в последующем поддерживать температурно-влажностный режим с созданием условий, обеспечивающих наростание его прочности.
6. Распалубка конструкцийи последующая обработка бетона допускается при достижении бетоном 70% проектной прочности.
7. Мероприятия по уходу за бетоном, порядок и сроки их проведения, контроль за их выполнением и сроки распалубки конструкций должны устанавливаться ППР.
8 Приемку законченных монолитных железобетонных конструкций следует оформлять актом освидетельствования скрытых работ или актом на приемку ответственных конструкций.
9. Концы продольных рабочих стержней должны отстоять от торцов плиты на 20 мм.
10. По контуру плиты в двух крайних рядах вязать все пересечения арматуры, по остальному полю – через шаг в шахматном порядке.

Изм.	Кол.уч.	Лист	N° док.	Подпись	Дата
Разраб.		Федотова			
Проверил		Демченко			
Н.контроль		Демченко			

0390-1-0-КЖ6

Детский сад по ул. 2-я Марата в Первомайском районе г.Новосибирска

Стадия	Лист	Листов
Р	8	

Лифт. Плита Пм2

ООО "Концепт-Проект" г. Новосибирск

Формат А3

Взам. инв. N° | Подпись и дата | Инв. N° подл.