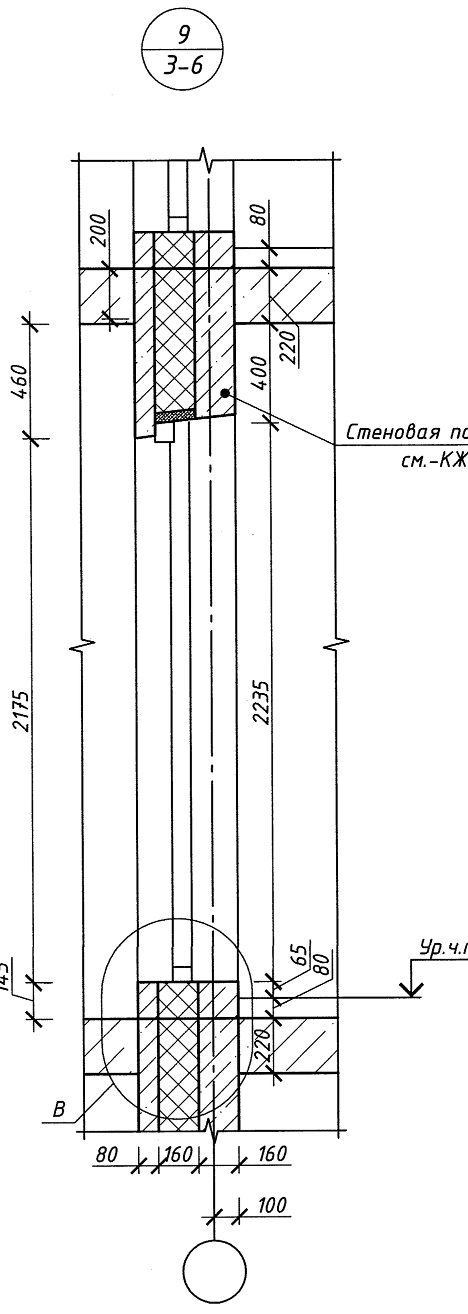

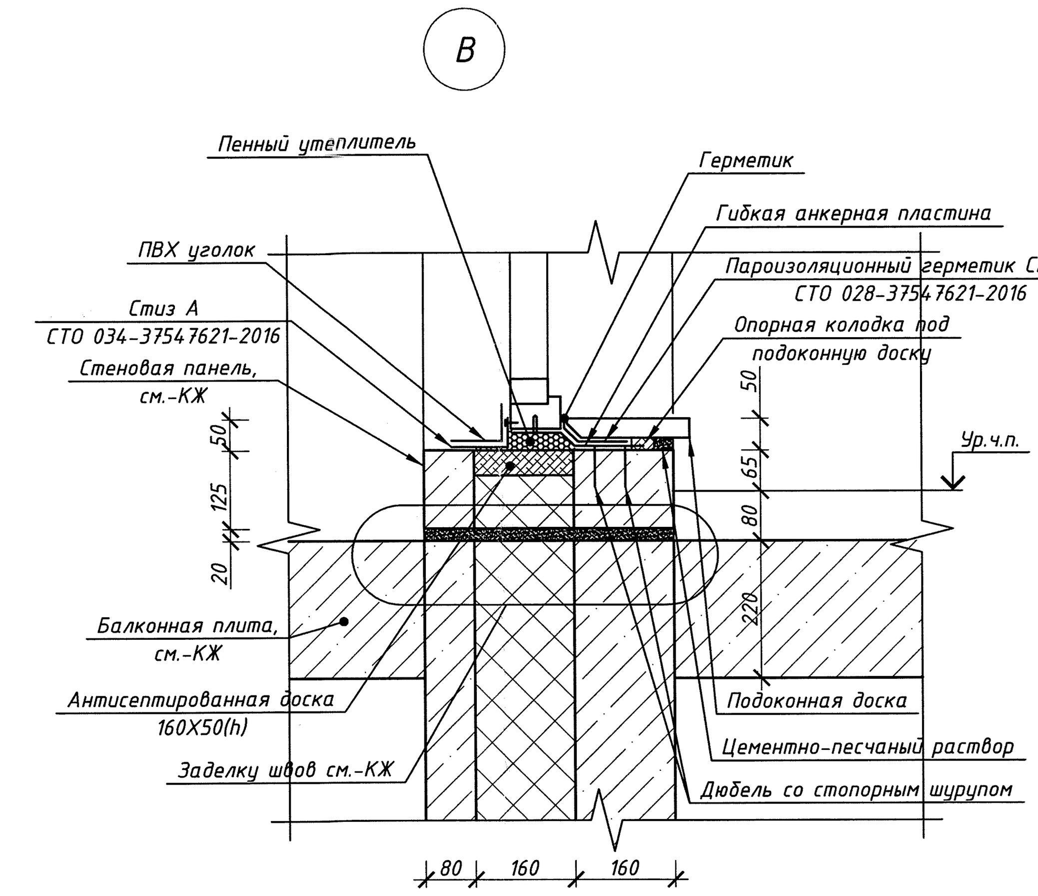

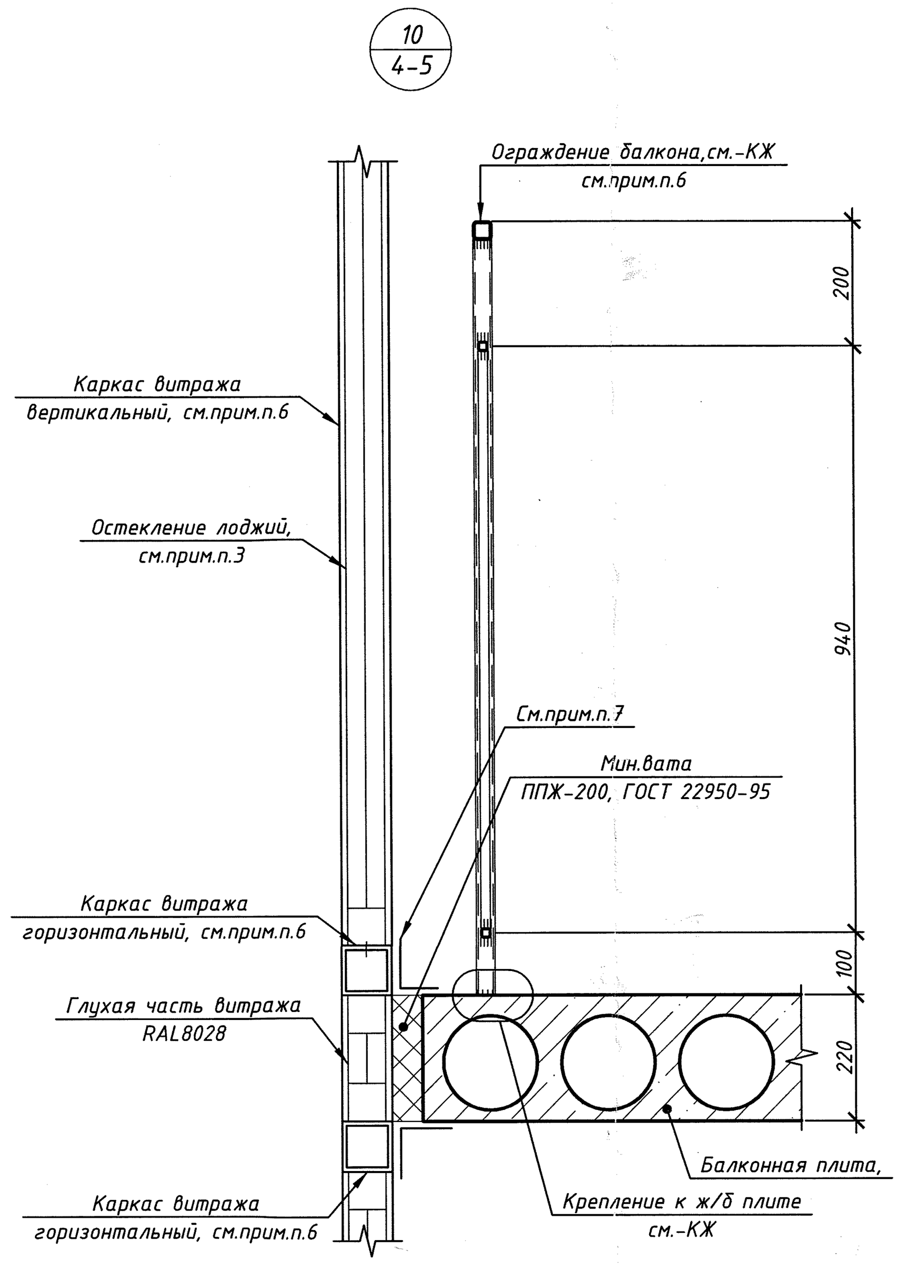

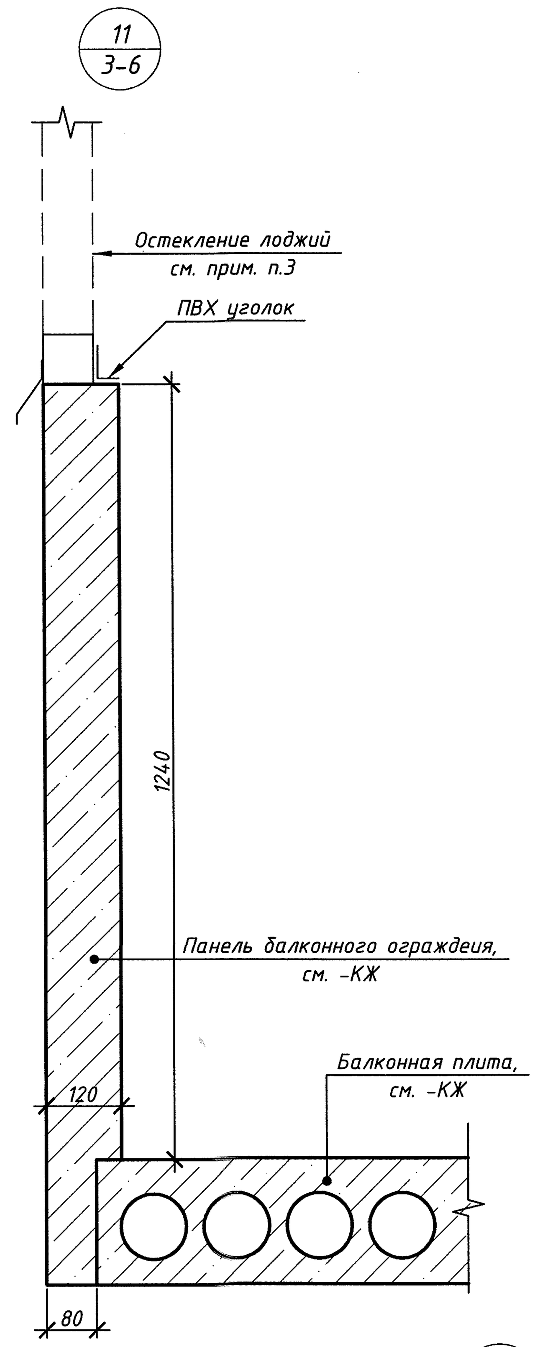

Спецификация материалов и изделий к узлам 1-19

N п/п	Обозначение	Наименование	Кол.	Масса ед., кг	Приме-чание
1	ГОСТ Р 54157-2010	Труба Ф219м, t=4, L=830мм	1	17,60	
2	ГОСТ 19903-74	-100x150x5	38	0,59	
3	ГОСТ 8509-93	L30x4	2,5 п.м.	1,78	
4	ГОСТ 19903-74	-40x6, L=450мм	5	0,85	
5	ГОСТ 19903-74	-40x5, L=300мм	5	0,47	
5	ГОСТ 19903-74	-80x1,5, L=280мм	1601	0,26	
6	ГОСТ 19903-74	-80x1,5, L=220мм	8	0,21	
7	ГОСТ 5336-80	Сетка плетеная №25-2,0	1,14 м2	2,15	
8	ГОСТ 5781-82*	Ф6-А-I, L=990мм	14	0,22	
9	ГОСТ 5781-82*	Ф6-А-I, L=1110мм	16	0,25	
10	ГОСТ 5781-82*	Ф6-А-I, L=890мм	8	0,2	

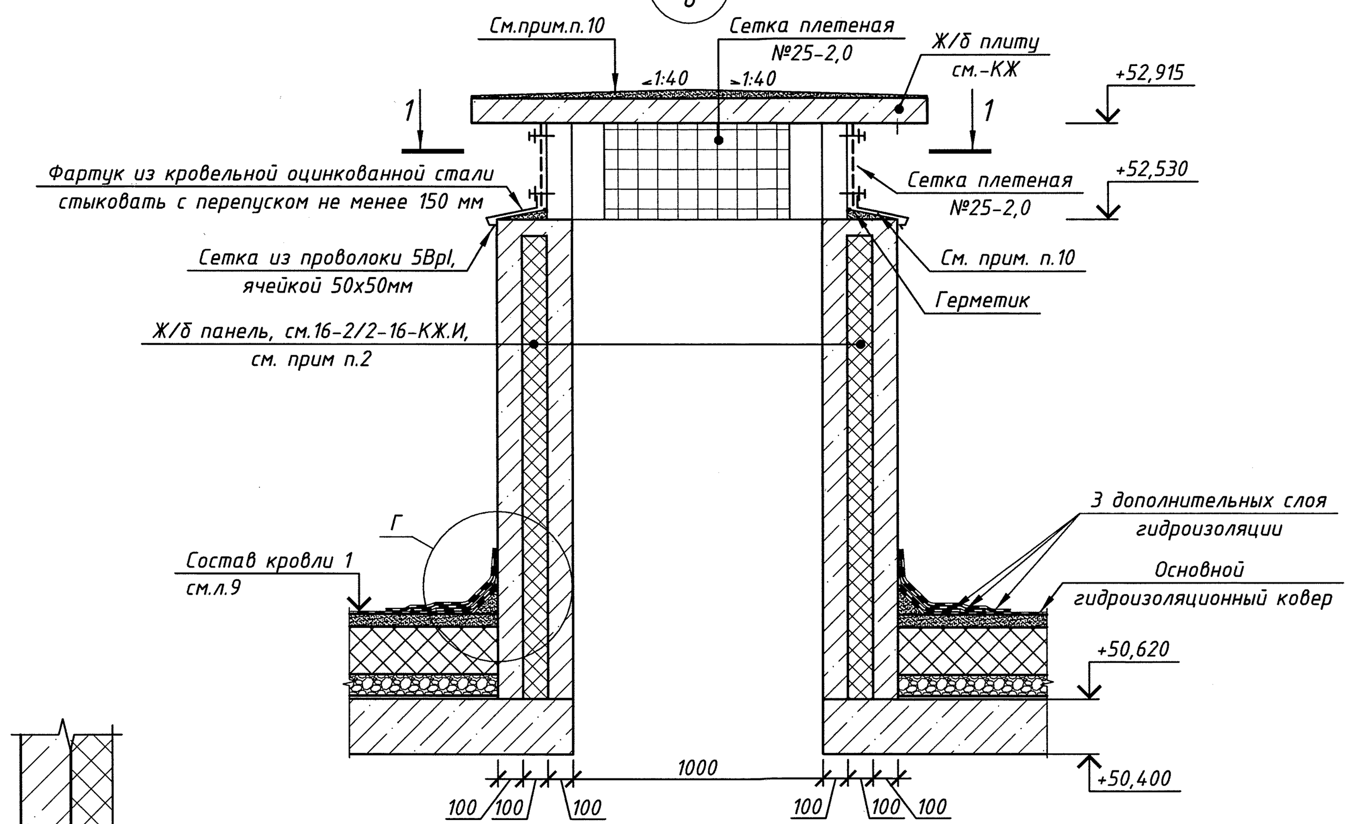

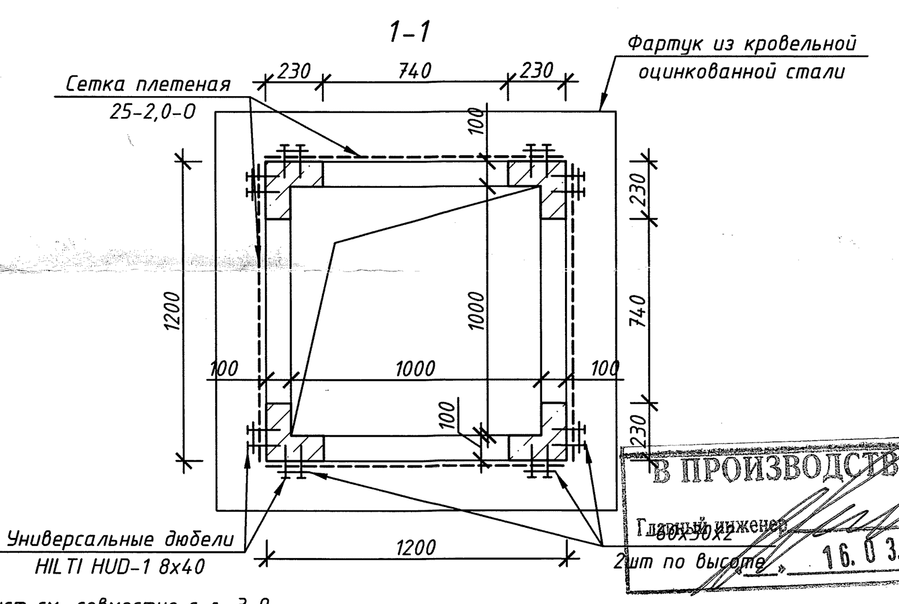

В ПРОИЗВОДСТВО РАБОТ
Главный инженер
16. 03. 2018
200__г.

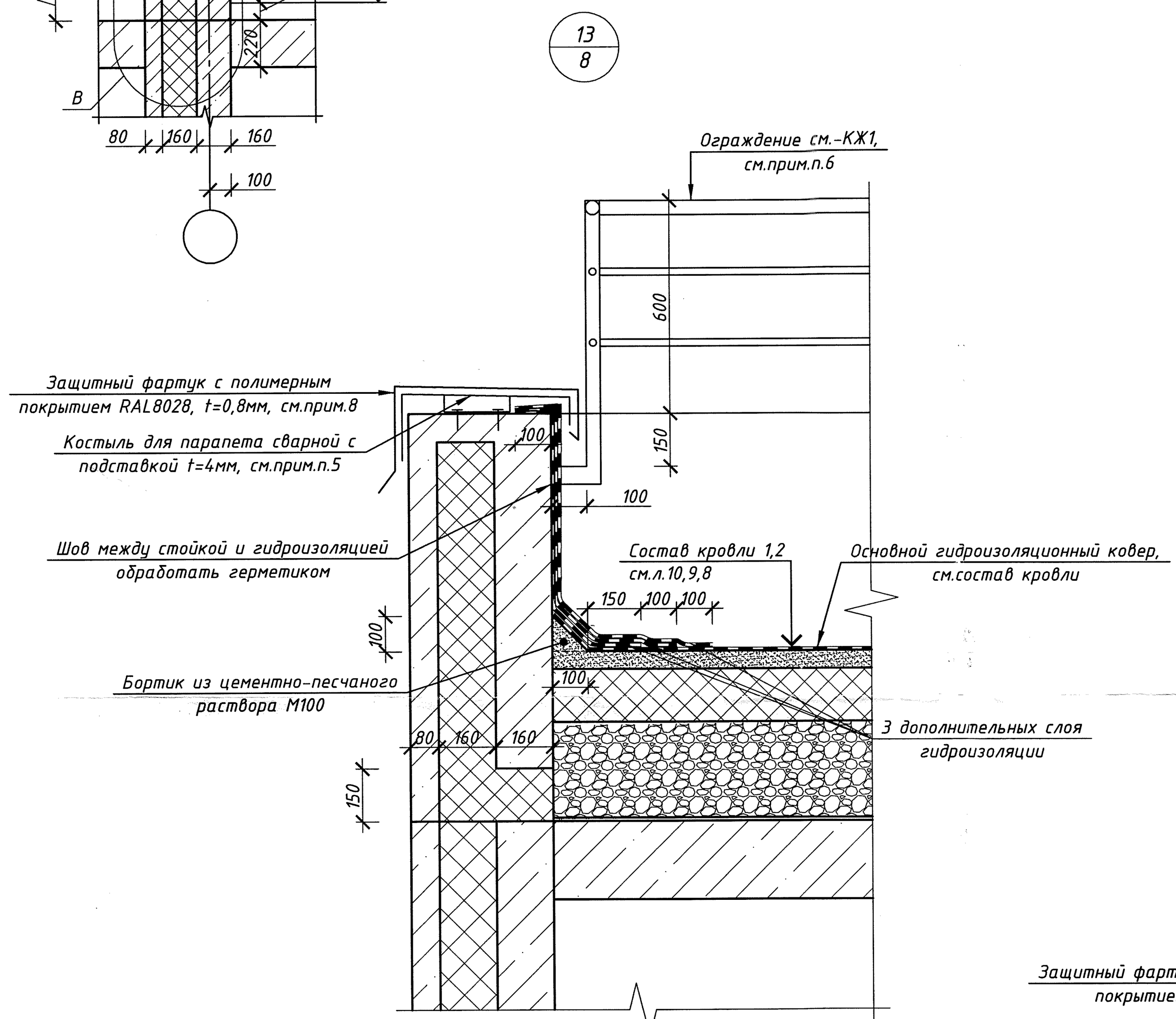

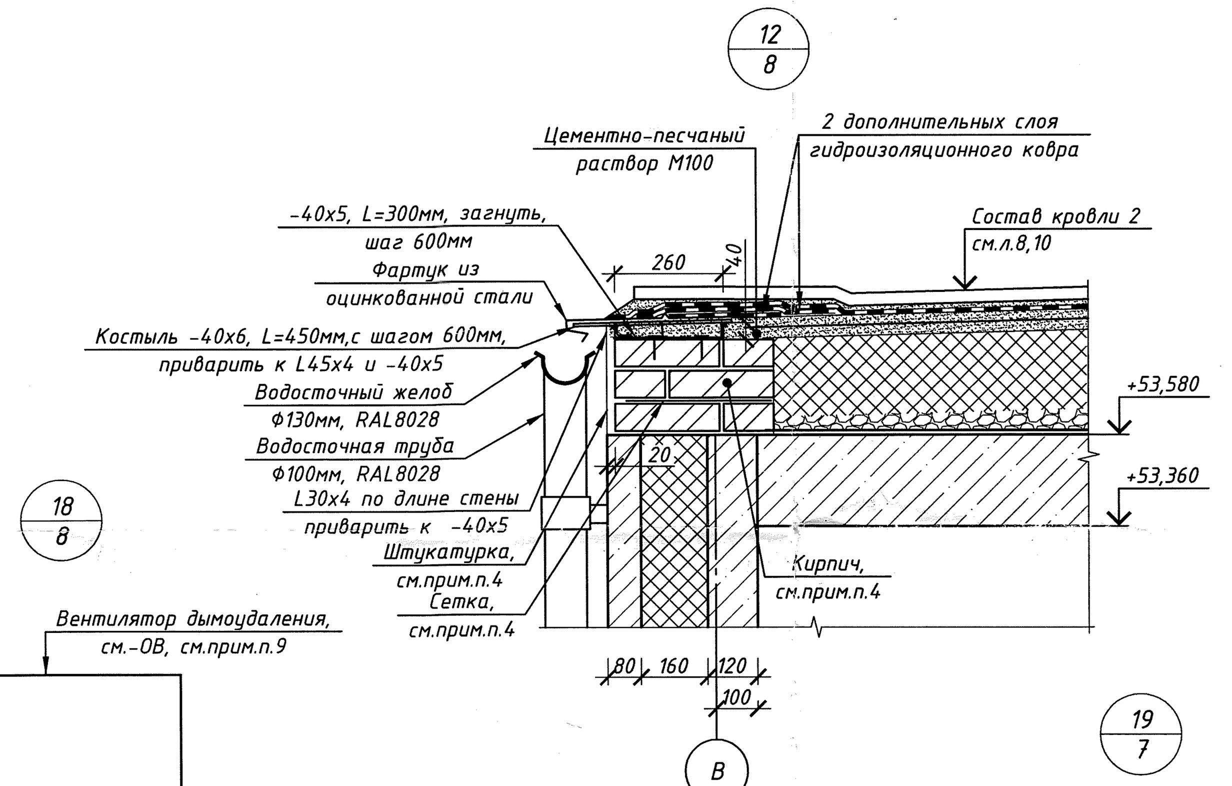

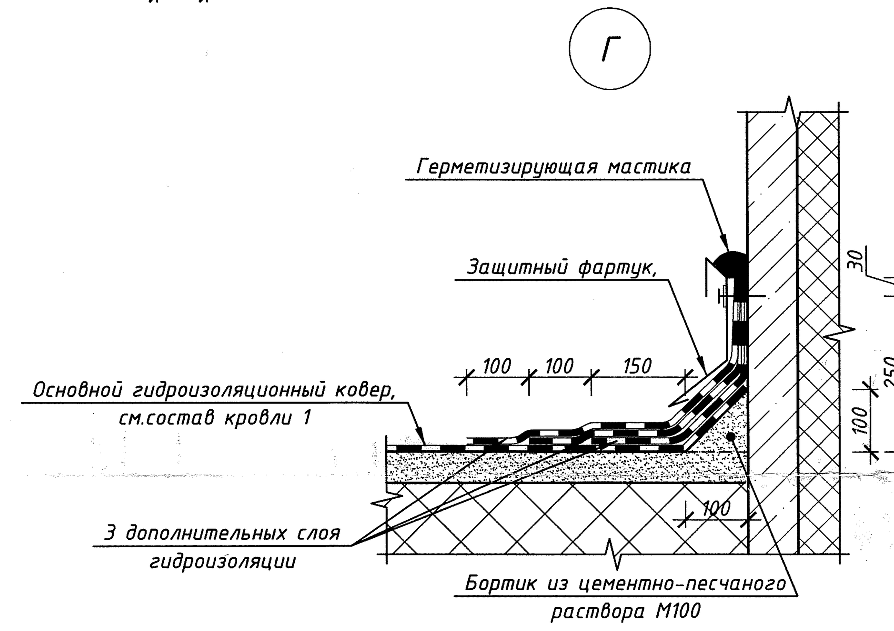

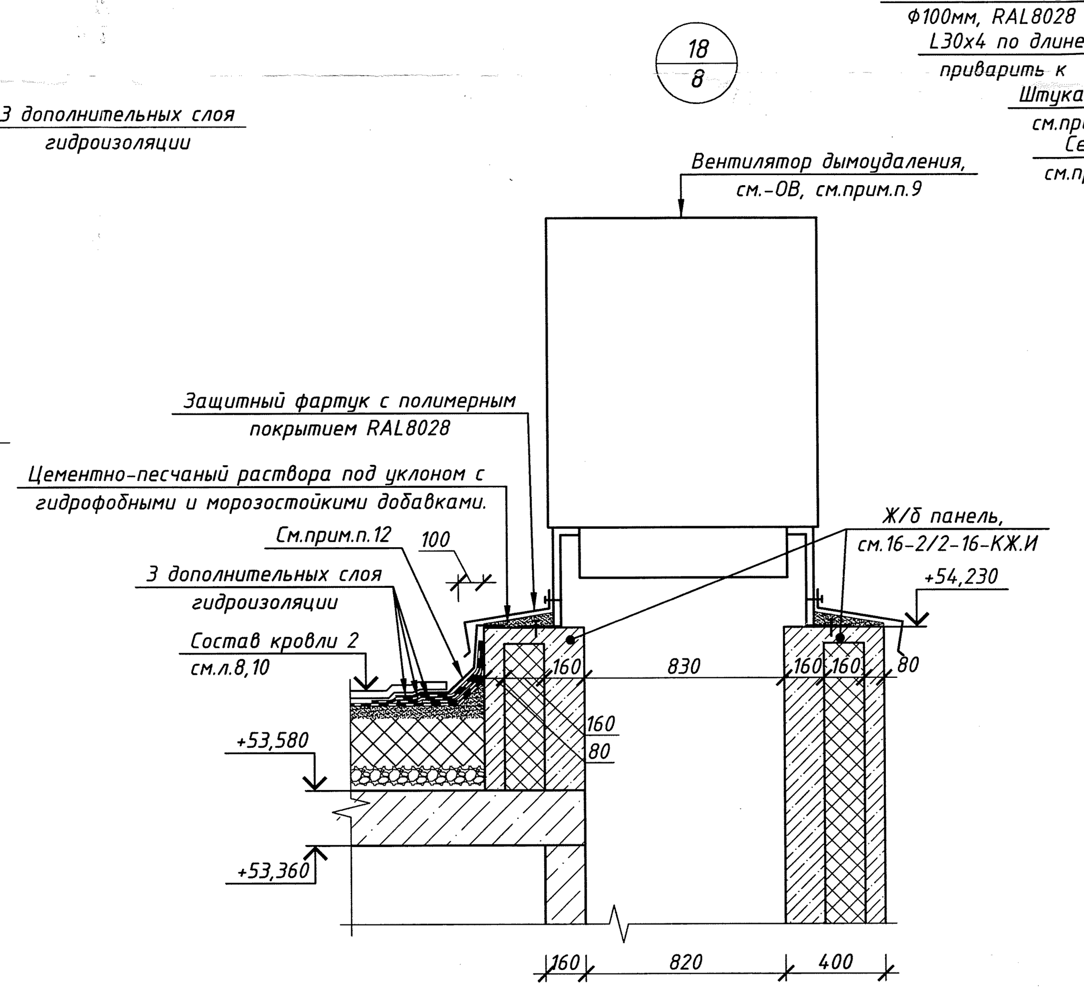

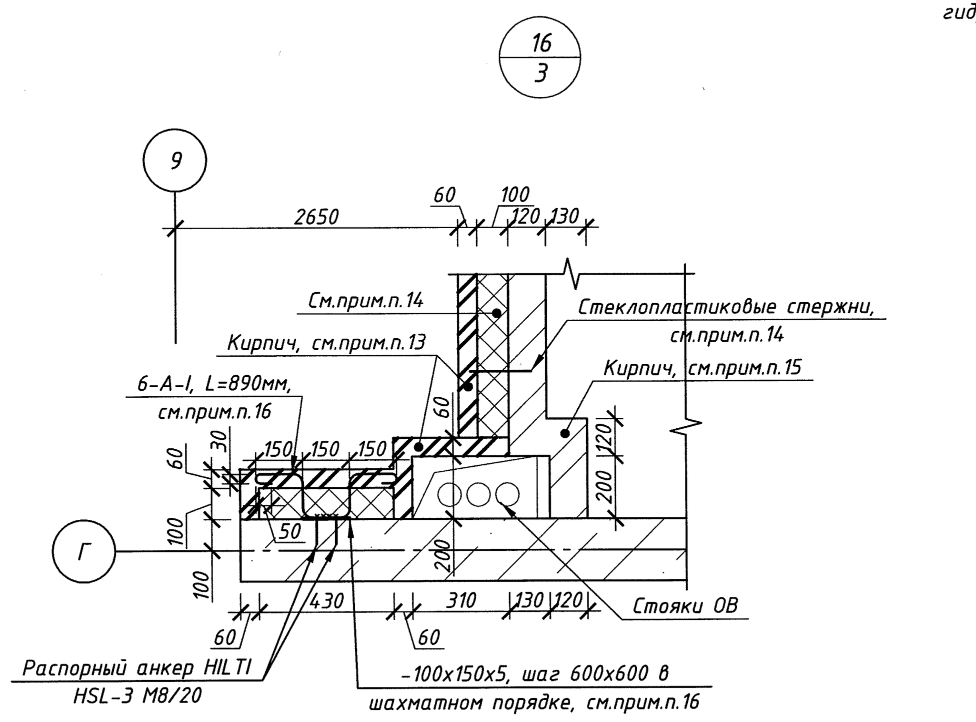

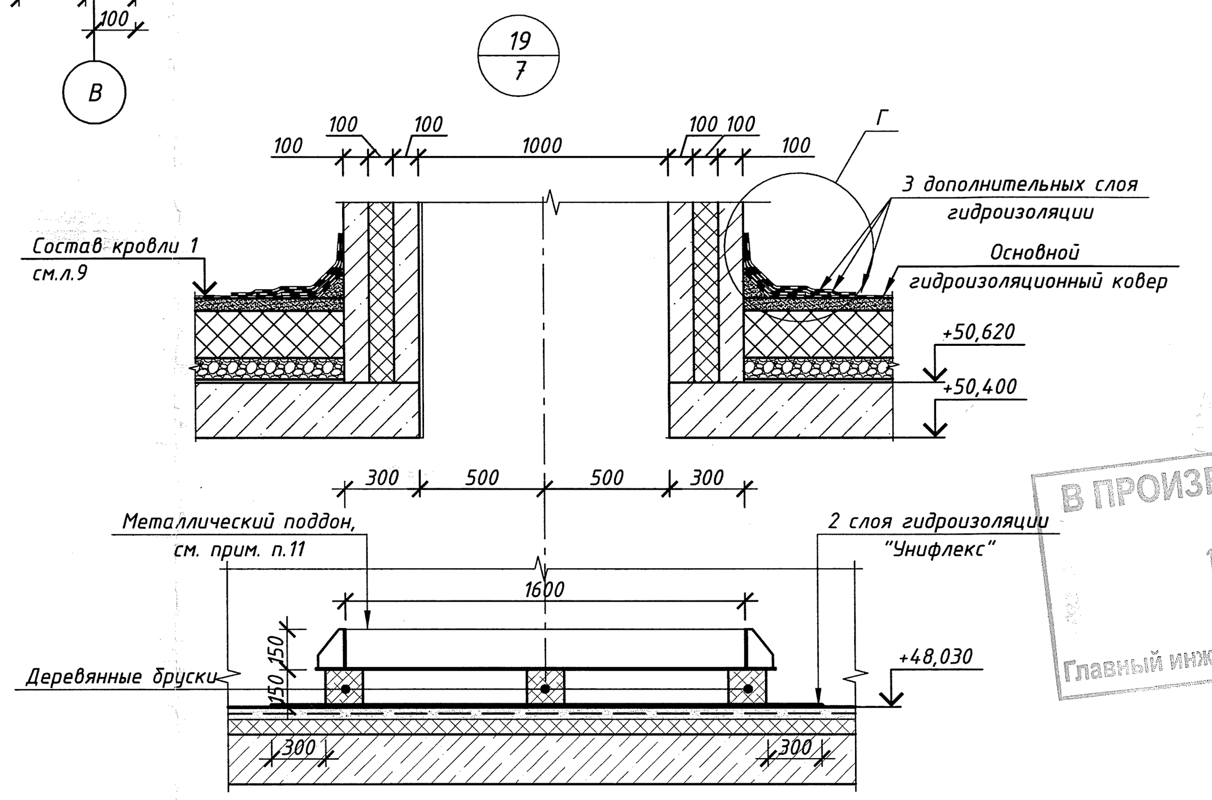

В ПРОИЗВОДСТВО РАБОТ
16 MAP 2018
НАЧАЛЬНИК
Главный инженер

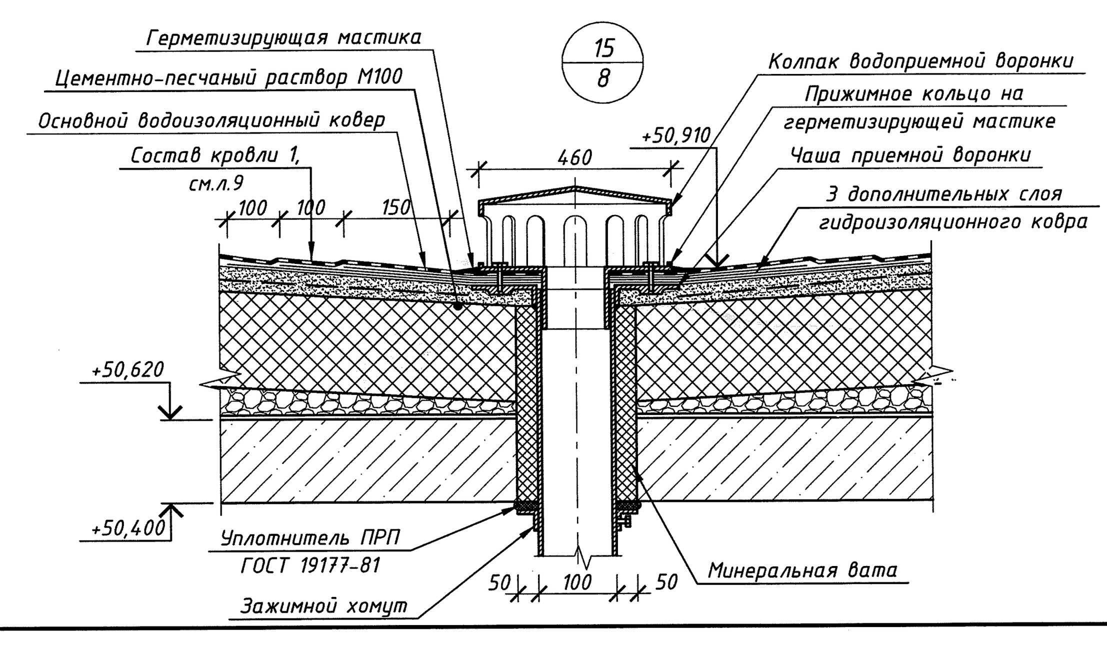

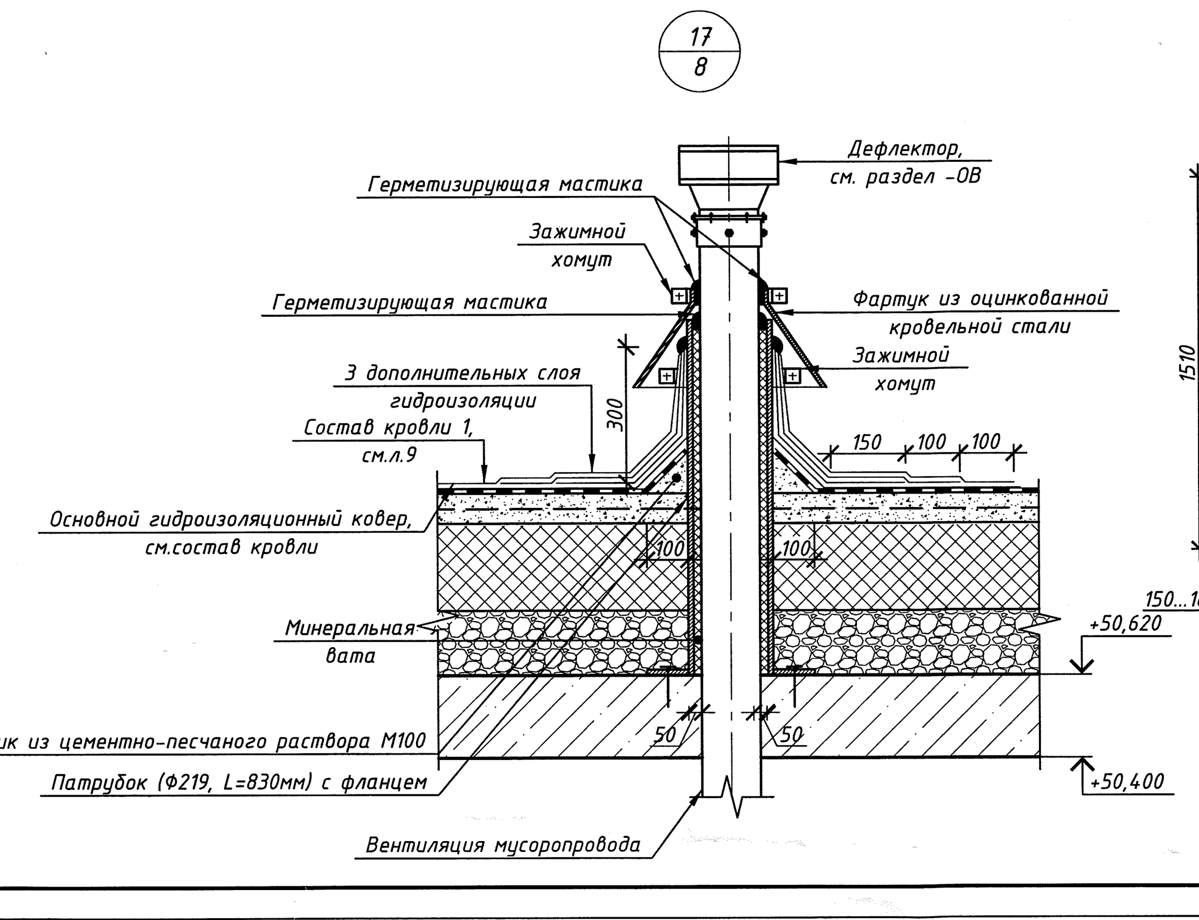

Схема установки крепежных элементов оконных блоков

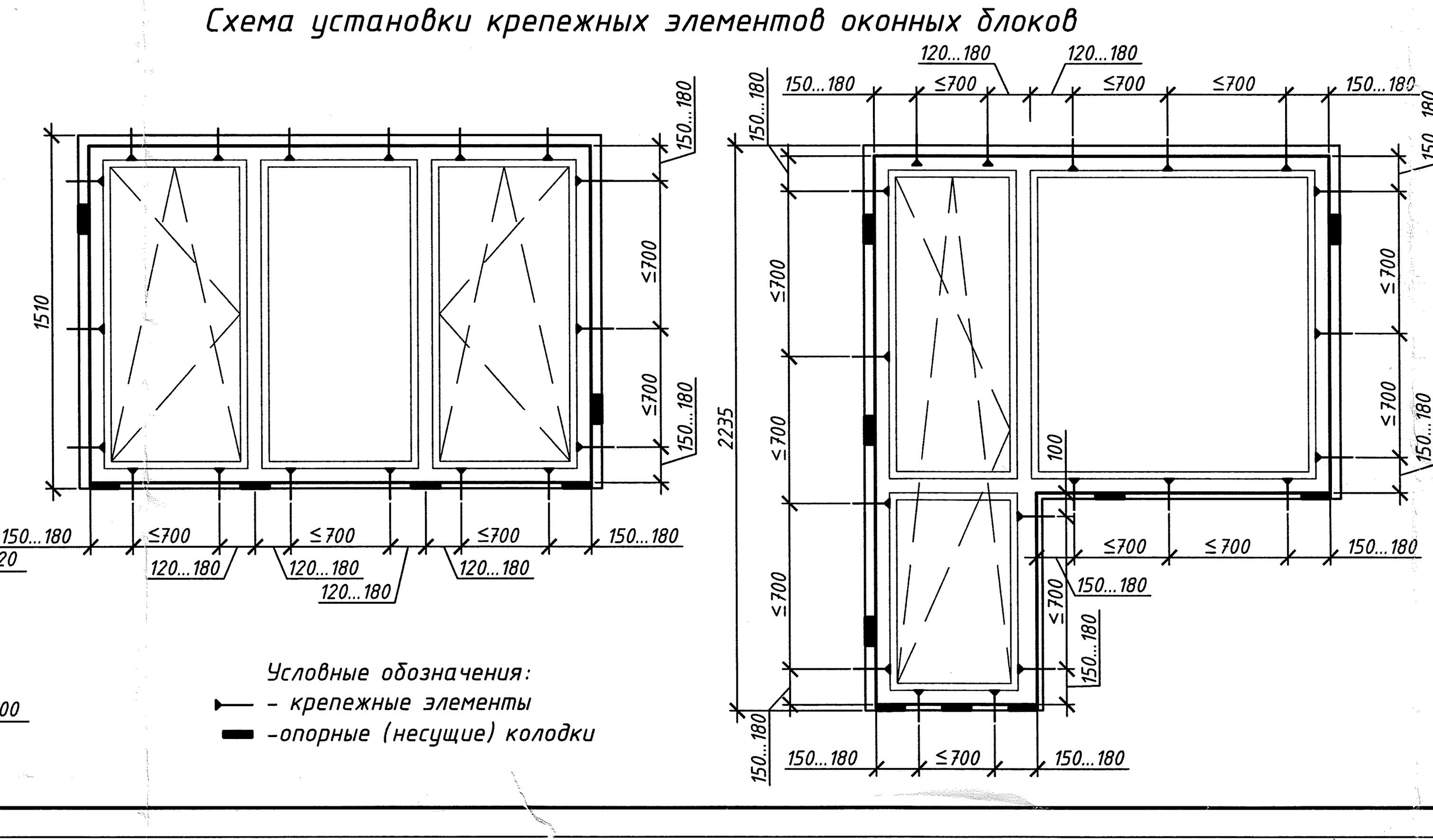

Условные обозначения:
- крепежные элементы
- опорные (несущие) колодки

1. Данный лист см. совместно с л. 3-9.
2. Швы ж/б панелей герметично заделать по чертежам КЖ и затереть в уровень с панелью. Внешнюю сторону окрасить акриловой водоэмульсионной краской "MONTERIO" (ГОСТ Р 52491-2005), RAL8028.
3. Остекление лоджий выполнять по тех.регламенту предприятия-изготовителя.
4. Кирпич Кр-р-по 1НФ/125/2,0/75/ГОСТ 530-2012 на растворе М100, армированный кладочной сеткой (ГОСТ 23279-2012) из 4 Bpl, ячейкой 50x50, обработанной антикоррозийным составом ЦИНАКОЛ ТУ 2313-015-50316079-2004 по инструкции изготовителя. Сетку положить в один из рядов. Кирпич обработать составом типа "Аквастоп". Сверху кирпич оштукатурить цементно-песчаным раствором 20мм по сетке в створ с ж/б панелью, зашпаклевать окрасить акриловой водоэмульсионной краской "MONTERIO" (ГОСТ Р 52491-2005). Цвет коричневая земля (RAL 8028).
5. Костыль установить с шагом 600мм. В местах стыка фартука установить дополнительный костыль.
6. Все металлические элементы покрыть грунтом ГФ-021, ГОСТ 25129-82, за 2 раза, видимые элементы далее окрасить эмалью ПФ-115, ГОСТ 6465-76, цвет коричневый RAL 8028 (для балконных ограждений за остеклением цвет серый RAL7044).
7. Отверстие между витражем и перекрытием закрыть Г-образным фасонным элементом.
8. Защитный фартук t=0,8мм с полимерным покрытием (RAL 8028), нарезать с шагом стоек ограждения парапета и оставить вырезы под стойки. Фартук укладывать в стык (шов не должен превышать 2мм!); швы между фартуками, фартуком и стойкой загерметизировать полиуретановым герметиком типа Ceresit CS 29. Крепить к костылю тремя заклепками их нержавеющей стали типа "Bralo" 3,0x8.
9. Вентилятор дымоудаления закрепить дюбелями.
10. Цементно-песчаный раствор с гидрофобными и морозостойкими добавками по уклону.
11. Металлический поддон установить непосредственно под вытяжной шахтой с запасом по 300мм в каждую сторону от шахты. Конструктивное решение поддона см. -КЖ.
12. Дополнительную гидроизоляцию завести на шахту и закрепить при помощи прижимной рейки с использованием герметика Технониколь ПУ. Затем закрыть негорючим материалом LOGICROOF NG (СТО72746455-3.4.5-2016).
Для крепления LOGICROOF NG один конец уложить под геотекстиль и плитку, а второй завести на шахту (под цементно-песчаный раствор) и закрепить при помощи прижимной рейки с использованием герметика Технониколь ПУ.
13. Кирпичная кладка из Кр-л-пу 250x60x65 0,5НФ/100/2.0/25/ГОСТ 530-2012 на растворе М50, армировать двумя стержнями из Ф4Вр-I (ГОСТ 6727-80), через 5 рядов.
14 Трехслойные внутренние стены тамбура утеплить плитами пенополистирольными типа ПСБ-С, марка 35, Y=25,1...35кг/м3 (ГОСТ 15588-86). Утеплитель крепить с помощью гибких связей ("Бийский завод стеклопластиков"), ТУ 2296-001-20994511-06), с шагом по длине стены 500мм,через 5 рядов кладки. Стержни устанавливать в смежном ряду с армированием. К железобетонным панелям утеплитель крепить с помощью стеклопластиковых дюбелей ДС-1 ("Бийский завод стеклопластиков") с шагом по длине стены 500мм, не менее 5шт на 1м².
15. Кирпич Кр-р-по 250x120x65 1НФ/100/2.0/25/ГОСТ 530-2012 на растворе М50, армировать сеткой (ГОСТ 23279-2012) из Ф4Вр-I, ячейкой 50x50, через 5 рядов; раскреплять к плите перекрытия по узлу 3(16) и стеновой панели по узлу 4(16). Стальные кладочные сетки стен санузлов, мусорокамеры и КУИ обработать антикоррозийным составом ЦИНАКОЛ ТУ 2313-015-50316079-2004 по инструкции изготовителя.
16. Для пластин и выпусков в кладку выполнить антикоррозийную защиту путем нанесения антикоррозионного состава ЦИНАКОЛ ТУ 2313-015-50316079-2004 по инструкции изготовителя.

Изм.	Кол. уч.	Лист	№ док.	Подп.	Дата	16-2/3-16-АР		
						Многоквартирные многоэтажные жилые дома с помещениями общественного назначения по ул. Заречной в Первомайском районе г. Новосибирска		
ГАП		Шереметьева				Многоквартирный многоэтажный жилой дом с помещениями общественного назначения №2/3 по ГП (II этап строительства)	Стадия	Лист	Листов
Разраб.		Зайковская			03.18		Р	17	
Проверил		Шереметьева				Узлы 9-19	ООО МЖК "Энергетик"	

Согласовано
Г.конструктор Васильев
Взам. инв. №
Подп. и дата
Инв. № подл.

Формат А1